SPANNZANGEN
COLLETS
PINCES

SPANNZANGEN

COLLETS

PINCES

Index
Sommaire

9.05 | 9.06

415E | 415EP

9.07 | 9.08

462E | 462EP

9.09 | 9.10

467E | 467EP

9.11

4004EP

9.12 | 9.13

4008E | 4008EP

9.14

4008ESP

9.15 | 9.16

426E | 426EP

9.17

426EA

9.18

426EH

9.19

426EC

9.20

426ECC

9.21

426ESP

9.22 | 9.23 | 9.24

426G | 426GC | 426GA

9.25 | 9.26

428E | 428EP

9.27

428EA

9.28

428EH

9.29

428EC

9.30

428ECC

9.31

428ESP

9.32 | 9.33 | 9.34

428G | 428GC | 428GA

9.35 | 9.36

430E | 430EP

9.37

430EA

9.38

430EH

9.39

430EC

Index
Sommaire

9.40

430ECC

9.41

430ESP

9.42 | 9.43 | 9.44

430G | 430GC | 430 GA

9.45 | 9.46

470E | 470EP

9.47

470EA

9.48

470EH

9.49

470EC

9.50

470ECC

9.51

470ESP

9.52 | 9.53 | 9.54

470G | 470GC | 470GA

9.55 | 9.56

472E | 472EP

9.57

472EA

9.58

472EH

9.59

472EC

9.60

472ECC

9.61 | 9.62 | 9.63

472G | 472GC | 472GA

9.65

9.65

9.75

9.76

9.77

KPS

9.81

HKS

9.83

Hydro

Collets ISO 10897-B (DIN 6388 B) OZ-system
Pinces de serrage ISO 10897-B (DIN 6388 B) *système OZ*

Verwendung:
Zur Aufnahme von Werkzeugen mit Zylinderschaft in Spannfutter DIN 6391.
Für höchste radiale und axiale Belastungen.

Application:
For mounting straight-shank tools in collet chucks DIN 6391.
For highest axial and radial loading.

Application:
Pour le serrage d'outils avec queue cylindrique dans mandrins à pinces DIN 6391.
Pour une charge radiale et axiale maximale.

ISO 10897 B
DIN 6388 B

OZ

↗ ≤ 0,015

14.04

Bestell-Nr. *Order no.* Référence	Größe *Size* Taille	d	D	L
415E-02	OZ 16	2 – 1,5	25,5	40
415E-03	OZ 16	3 – 2,5	25,5	40
415E-04	OZ 16	4 – 3,5	25,5	40
415E-05	OZ 16	5 – 4,5	25,5	40
415E-06	OZ 16	6 – 5,5	25,5	40
415E-07	OZ 16	7 – 6,5	25,5	40
415E-08	OZ 16	8 – 7,5	25,5	40
415E-09	OZ 16	9 – 8,5	25,5	40
415E-10	OZ 16	10 – 9,5	25,5	40
415E-11	OZ 16	11 – 10,5	25,5	40
415E-12	OZ 16	12 – 11,5	25,5	40
415E-13	OZ 16	13 – 12,5	25,5	40
415E-14	OZ 16	14 – 13,5	25,5	40
415E-15	OZ 16	15 – 14,5	25,5	40
415E-16	OZ 16	16 – 15,5	25,5	40

9.65

9.65

10.11

Precision collets ISO 10897-B (DIN 6388 B) OZ-system
Pinces de serrage de précision ISO 10897-B (DIN 6388 B) ***système OZ***

Verwendung:
Zur Aufnahme von Werkzeugen mit Zylinderschaft in Spannfutter DIN 6391. Für Anwendungen im HSC-Bereich und für hochpräzise Bearbeitungsergebnisse.

Application:
For mounting straight-shank tools in collet chucks DIN 6391. To use for high speed cutting and high precision milling.

Application:
Pour le serrage d'outils avec queue cylindrique dans mandrins à pinces DIN 6391. Pour l'usage dans le coupage à grande vitesse et dans l'usinage à grande précision.

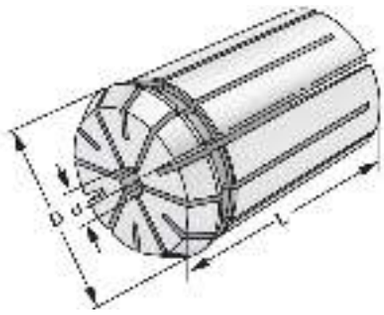

ISO 10897 B
DIN 6388 B | OZ | ↗ ≤ 0,005

14.04

Bestell-Nr. *Order no.* Référence	Größe *Size* Taille	d	D	L
415EP-02	OZ 16	2 – 1,5	25,5	40
415EP-03	OZ 16	3 – 2,5	25,5	40
415EP-04	OZ 16	4 – 3,5	25,5	40
415EP-05	OZ 16	5 – 4,5	25,5	40
415EP-06	OZ 16	6 – 5,5	25,5	40
415EP-07	OZ 16	7 – 6,5	25,5	40
415EP-08	OZ 16	8 – 7,5	25,5	40
415EP-09	OZ 16	9 – 8,5	25,5	40
415EP-10	OZ 16	10 – 9,5	25,5	40
415EP-11	OZ 16	11 – 10,5	25,5	40
415EP-12	OZ 16	12 – 11,5	25,5	40
415EP-13	OZ 16	13 – 12,5	25,5	40
415EP-14	OZ 16	14 – 13,5	25,5	40
415EP-15	OZ 16	15 – 14,5	25,5	40
415EP-16	OZ 16	16 – 15,5	25,5	40

9.66

9.66

10.11

Collets ISO 10897-B (DIN 6388 B) OZ-system
Pinces de serrage ISO 10897-B (DIN 6388 B) *système OZ*

Verwendung:
Zur Aufnahme von Werkzeugen mit Zylinderschaft in Spannfutter DIN 6391.
Für höchste radiale und axiale Belastungen.

Application:
For mounting straight-shank tools in collet chucks DIN 6391.
For highest axial and radial loading.

Application:
Pour le serrage d'outils avec queue cylindrique dans mandrins à pinces DIN 6391.
Pour une charge radiale et axiale maximale.

ISO 10897 B
DIN 6388 B

OZ

↗ ≤ 0,015

14.04

Bestell-Nr. *Order no.* Référence	Größe *Size* Taille	d	D	L
462E-02	OZ 25	2 – 1,5	35,05	52
462E-03	OZ 25	3 – 2,5	35,05	52
462E-04	OZ 25	4 – 3,5	35,05	52
462E-05	OZ 25	5 – 4,5	35,05	52
462E-06	OZ 25	6 – 5,5	35,05	52
462E-07	OZ 25	7 – 6,5	35,05	52
462E-08	OZ 25	8 – 7,5	35,05	52
462E-09	OZ 25	9 – 8,5	35,05	52
462E-10	OZ 25	10 – 9,5	35,05	52
462E-11	OZ 25	11 – 10,5	35,05	52
462E-12	OZ 25	12 – 11,5	35,05	52
462E-13	OZ 25	13 – 12,5	35,05	52
462E-14	OZ 25	14 – 13,5	35,05	52
462E-15	OZ 25	15 – 14,5	35,05	52
462E-16	OZ 25	16 – 15,5	35,05	52
462E-17	OZ 25	17 – 16,5	35,05	52
462E-18	OZ 25	18 – 17,5	35,05	52
462E-19	OZ 25	19 – 18,5	35,05	52
462E-20	OZ 25	20 – 19,5	35,05	52
462E-21	OZ 25	21 – 20,5	35,05	52
462E-22	OZ 25	22 – 21,5	35,05	52
462E-23	OZ 25	23 – 22,5	35,05	52
462E-24	OZ 25	24 – 23,5	35,05	52
462E-25	OZ 25	25 – 24,5	35,05	52

9.65

9.65

10.11

Precision collets ISO 10897-B (DIN 6388 B) OZ-system
Pinces de serrage de précision ISO 10897-B (DIN 6388 B) ***système OZ***

Verwendung:
Zur Aufnahme von Werkzeugen mit Zylinderschaft in Spannfutter DIN 6391. Für Anwendungen im HSC-Bereich und für hochpräzise Bearbeitungsergebnisse.

Application:
For mounting straight-shank tools in collet chucks DIN 6391. To use for high speed cutting and high precision milling.

Application:
Pour le serrage d'outils avec queue cylindrique dans mandrins à pinces DIN 6391. Pour l'usage dans le coupage à grande vitesse et dans l'usinage à grande précision.

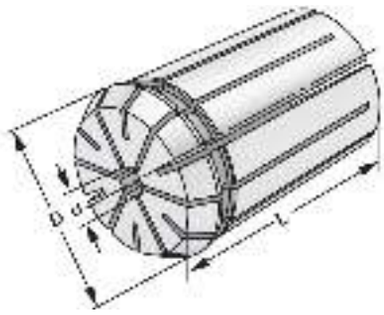

ISO 10897 B
DIN 6388 B | OZ | ↗ ≤ 0,005

14.04

Bestell-Nr. *Order no.* Référence	Größe *Size* Taille	d	D	L
462EP-02	OZ 25	2 – 1,5	35,05	52
462EP-03	OZ 25	3 – 2,5	35,05	52
462EP-04	OZ 25	4 – 3,5	35,05	52
462EP-05	OZ 25	5 – 4,5	35,05	52
462EP-06	OZ 25	6 – 5,5	35,05	52
462EP-07	OZ 25	7 – 6,5	35,05	52
462EP-08	OZ 25	8 – 7,5	35,05	52
462EP-09	OZ 25	9 – 8,5	35,05	52
462EP-10	OZ 25	10 – 9,5	35,05	52
462EP-11	OZ 25	11 – 10,5	35,05	52
462EP-12	OZ 25	12 – 11,5	35,05	52
462EP-13	OZ 25	13 – 12,5	35,05	52
462EP-14	OZ 25	14 – 13,5	35,05	52
462EP-15	OZ 25	15 – 14,5	35,05	52
462EP-16	OZ 25	16 – 15,5	35,05	52
462EP-17	OZ 25	17 – 16,5	35,05	52
462EP-18	OZ 25	18 – 17,5	35,05	52
462EP-19	OZ 25	19 – 18,5	35,05	52
462EP-20	OZ 25	20 – 19,5	35,05	52
462EP-21	OZ 25	21 – 20,5	35,05	52
462EP-22	OZ 25	22 – 21,5	35,05	52
462EP-23	OZ 25	23 – 22,5	35,05	52
462EP-24	OZ 25	24 – 23,5	35,05	52
462EP-25	OZ 25	25 – 24,5	35,05	52

9.66

9.66

10.11

Collets ISO 10897-B (DIN 6388 B) OZ-system
Pinces de serrage ISO 10897-B (DIN 6388 B) *système OZ*

Verwendung:
Zur Aufnahme von Werkzeugen mit Zylinderschaft in Spannfutter DIN 6391.
Für höchste radiale und axiale Belastungen.

Application:
For mounting straight-shank tools in collet chucks DIN 6391.
For highest axial and radial loading.

Application:
Pour le serrage d'outils avec queue cylindrique dans mandrins à pinces DIN 6391.
Pour une charge radiale et axiale maximale.

ISO 10897 B
DIN 6388 B

OZ

↗ ≤ 0,015

14.04

Bestell-Nr. *Order no.* Référence	Größe *Size* Taille	d	D	L
467E-03	OZ 32	3 – 2,5	43,7	60
467E-04	OZ 32	4 – 3,5	43,7	60
467E-05	OZ 32	5 – 4,5	43,7	60
467E-06	OZ 32	6 – 5,5	43,7	60
467E-07	OZ 32	7 – 6,5	43,7	60
467E-08	OZ 32	8 – 7,5	43,7	60
467E-09	OZ 32	9 – 8,5	43,7	60
467E-10	OZ 32	10 – 9,5	43,7	60
467E-11	OZ 32	11 – 10,5	43,7	60
467E-12	OZ 32	12 – 11,5	43,7	60
467E-13	OZ 32	13 – 12,5	43,7	60
467E-14	OZ 32	14 – 13,5	43,7	60
467E-15	OZ 32	15 – 14,5	43,7	60
467E-16	OZ 32	16 – 15,5	43,7	60
467E-17	OZ 32	17 – 16,5	43,7	60
467E-18	OZ 32	18 – 17,5	43,7	60
467E-19	OZ 32	19 – 18,5	43,7	60
467E-20	OZ 32	20 – 19,5	43,7	60
467E-21	OZ 32	21 – 20,5	43,7	60
467E-22	OZ 32	22 – 21,5	43,7	60
467E-23	OZ 32	23 – 22,5	43,7	60
467E-24	OZ 32	24 – 23,5	43,7	60
467E-25	OZ 32	25 – 24,5	43,7	60
467E-26	OZ 32	26 – 25,5	43,7	60
467E-27	OZ 32	27 – 26,5	43,7	60
467E-28	OZ 32	28 – 27,5	43,7	60
467E-29	OZ 32	29 – 28,5	43,7	60
467E-30	OZ 32	30 – 29,5	43,7	60
467E-31	OZ 32	31 – 30,5	43,7	60
467E-32	OZ 32	32 – 31,5	43,7	60

9.65

9.65

10.11

Precision collets ISO 10897-B (DIN 6388 B) OZ-system
Pinces de serrage de précision ISO 10897-B (DIN 6388 B) ***système OZ***

Verwendung:
Zur Aufnahme von Werkzeugen mit Zylinderschaft in Spannfutter DIN 6391. Für Anwendungen im HSC-Bereich und für hochpräzise Bearbeitungsergebnisse.

Application:
For mounting straight-shank tools in collet chucks DIN 6391. To use for high speed cutting and high precision milling.

Application:
Pour le serrage d'outils avec queue cylindrique dans mandrins à pinces DIN 6391. Pour l'usage dans le coupage à grande vitesse et dans l'usinage à grande précision.

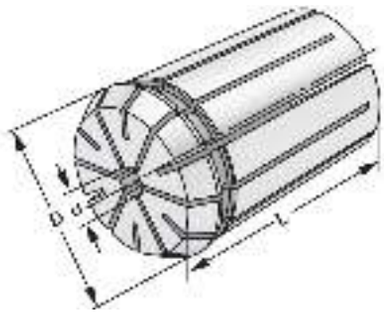

ISO 10897 B
DIN 6388 B | OZ | ↗ ≤ 0,005

14.04

Bestell-Nr. *Order no.* Référence	Größe *Size* Taille	d	D	L
467EP-03	OZ 32	3 – 2,5	43,7	60
467EP-04	OZ 32	4 – 3,5	43,7	60
467EP-05	OZ 32	5 – 4,5	43,7	60
467EP-06	OZ 32	6 – 5,5	43,7	60
467EP-07	OZ 32	7 – 6,5	43,7	60
467EP-08	OZ 32	8 – 7,5	43,7	60
467EP-09	OZ 32	9 – 8,5	43,7	60
467EP-10	OZ 32	10 – 9,5	43,7	60
467EP-11	OZ 32	11 – 10,5	43,7	60
467EP-12	OZ 32	12 – 11,5	43,7	60
467EP-13	OZ 32	13 – 12,5	43,7	60
467EP-14	OZ 32	14 – 13,5	43,7	60
467EP-15	OZ 32	15 – 14,5	43,7	60
467EP-16	OZ 32	16 – 15,5	43,7	60
467EP-17	OZ 32	17 – 16,5	43,7	60
467EP-18	OZ 32	18 – 17,5	43,7	60
467EP-19	OZ 32	19 – 18,5	43,7	60
467EP-20	OZ 32	20 – 19,5	43,7	60
467EP-21	OZ 32	21 – 20,5	43,7	60
467EP-22	OZ 32	22 – 21,5	43,7	60
467EP-23	OZ 32	23 – 22,5	43,7	60
467EP-24	OZ 32	24 – 23,5	43,7	60
467EP-25	OZ 32	25 – 24,5	43,7	60
467EP-26	OZ 32	26 – 25,5	43,7	60
467EP-27	OZ 32	27 – 26,5	43,7	60
467EP-28	OZ 32	28 – 27,5	43,7	60
467EP-29	OZ 32	29 – 28,5	43,7	60
467EP-30	OZ 32	30 – 29,5	43,7	60
467EP-31	OZ 32	31 – 30,5	43,7	60
467EP-32	OZ 32	32 – 31,5	43,7	60

9.66

9.66

10.11

Collets ISO 15488 B (DIN 6499 B) ER-system
Pinces de serrage ISO 15488 B (DIN 6499 B) système ER

Verwendung:
Zur Aufnahme von Werkzeugen mit Zylinderschaft in Spannfutter DIN 6499.

Application:
For mounting straight-shank tools in collet chucks DIN 6499.

Application:
Pour le serrage d'outils avec queue cylindrique dans mandrins à pinces DIN 6499.

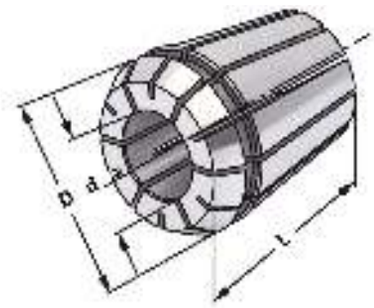

ISO 15488 B
DIN 6499 B

ER

↗ ≤ 0,005

14.04

Bestell-Nr. *Order no.* Référence	Größe *Size* Taille	d	D	L
4004EP-01	ER 8	1,0 – 0,5	8,5	13,5
4004EP-015	ER 8	1,5 – 1,0	8,5	13,5
4004EP-02	ER 8	2,0 – 1,5	8,5	13,5
4004EP-025	ER 8	2,5 – 2,0	8,5	13,5
4004EP-03	ER 8	3,0 – 2,5	8,5	13,5
4004EP-035	ER 8	3,5 – 3,0	8,5	13,5
4004EP-04	ER 8	4,0 – 3,5	8,5	13,5
4004EP-045	ER 8	4,5 – 4,0	8,5	13,5
4004EP-05	ER 8	5,0 – 4,5	8,5	13,5

Hinweis: Spannbereich bis –0,5 mm
Note: *Clamping capacity up to –0,5 mm*
Observation: Serrage jusqu'à –0,5 mm

9.66

9.66

10.11

Collets ISO 15488 B (DIN 6499 B) ER-system
Pinces de serrage ISO 15488 B (DIN 6499 B) système ER

Verwendung:
Zur Aufnahme von Werkzeugen mit Zylinderschaft in Spannfutter DIN 6499.

Application:
For mounting straight-shank tools in collet chucks DIN 6499.

Application:
Pour le serrage d'outils avec queue cylindrique dans mandrins à pinces DIN 6499.

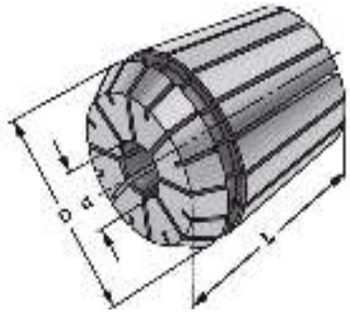

ISO 15488 B
DIN 6499 B

ER

↗ ≤ 0,015

14.04

Bestell-Nr. *Order no.* Référence	Größe *Size* Taille	d	D	L
4008E-01	ER 11	1,0 – 0,5	11,5	18
4008E-015	ER 11	1,5 – 1,0	11,5	18
4008E-02	ER 11	2,0 – 1,5	11,5	18
4008E-025	ER 11	2,5 – 2,0	11,5	18
4008E-03	ER 11	3,0 – 2,5	11,5	18
4008E-035	ER 11	3,5 – 3,0	11,5	18
4008E-04	ER 11	4,0 – 3,5	11,5	18
4008E-045	ER 11	4,5 – 4,0	11,5	18
4008E-05	ER 11	5,0 – 4,5	11,5	18
4008E-055	ER 11	5,5 – 5,0	11,5	18
4008E-06	ER 11	6,0 – 5,5	11,5	18
4008E-065	ER 11	6,5 – 6,0	11,5	18
4008E-07	ER 11	7,0 – 6,5	11,5	18

Hinweis: Spannbereich bis –0,5 mm
Note: *Clamping capacity up to –0,5 mm*
Observation: Serrage jusqu'à –0,5 mm

9.65

9.65

10.11

Precision collets ISO 15488 B (DIN 6499 B) ER-system
Pinces de serrage de précision ISO 15488 B (DIN 6499 B) système ER

Verwendung:
Zur Aufnahme von Werkzeugen mit Zylinderschaft in Spannfutter DIN 6499.
Für Anwendungen im HSC-Bereich und für hochpräzise Bearbeitungsergebnisse.

Application:
For mounting straight-shank tools in collet chucks DIN 6499. To use for high speed cutting and high precision milling.

Application:
Pour le serrage d'outils avec queue cylindrique dans mandrins à pinces DIN 6499.
Pour l'usage dans le coupage à grande vitesse et dans l'usinage à grande précision.

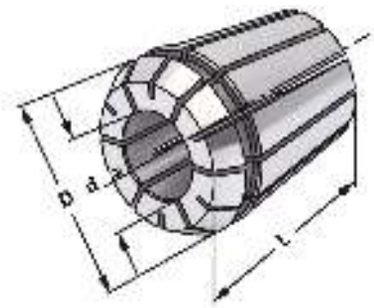

ISO 15488 B
DIN 6499 B | ER | ↗ ≤ 0,005

14.04

Bestell-Nr. *Order no.* Référence	Größe *Size* Taille	d	D	L
4008EP-01	ER 11	1,0 – 0,5	11,5	18
4008EP-015	ER 11	1,5 – 1,0	11,5	18
4008EP-02	ER 11	2,0 – 1,5	11,5	18
4008EP-025	ER 11	2,5 – 2,0	11,5	18
4008EP-03	ER 11	3,0 – 2,5	11,5	18
4008EP-035	ER 11	3,5 – 3,0	11,5	18
4008EP-04	ER 11	4,0 – 3,5	11,5	18
4008EP-045	ER 11	4,5 – 4,0	11,5	18
4008EP-05	ER 11	5,0 – 4,5	11,5	18
4008EP-055	ER 11	5,5 – 5,0	11,5	18
4008EP-06	ER 11	6,0 – 5,5	11,5	18
4008EP-065	ER 11	6,5 – 6,0	11,5	18
4008EP-07	ER 11	7,0 – 6,5	11,5	18

Hinweis: Spannbereich bis –0,5 mm
Note: *Clamping capacity up to –0,5 mm*
Observation: Serrage jusqu'à –0,5 mm

9.66

9.66

10.11

Precision collets ISO 15488 B (DIN 6499 B) ER-system - stainless steel
Pinces de serrage de précision ISO 15488 B (DIN 6499 B) système ER - acier inoxydable

Verwendung:
Zur Aufnahme von Werkzeugen mit Zylinderschaft in Spannfutter DIN 6499. Für Anwendungen im HSC-Bereich und für hochpräzise Bearbeitungsergebnisse.

Application:
For mounting straight-shank tools in collet chucks DIN 6499. To use for high speed cutting and high precision milling.

Application:
Pour le serrage d'outils avec queue cylindrique dans mandrins à pinces DIN 6499. Pour l'usage dans le coupage à grande vitesse et dans l'usinage à grande précision.

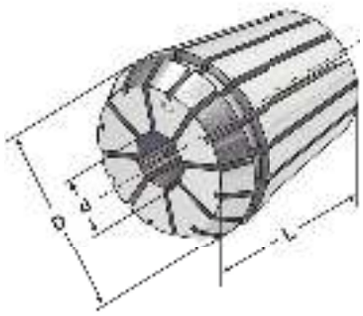

ISO 15488 B
DIN 6499 B | ER | ↗ ≤ 0,005

14.04

Bestell-Nr. *Order no.* Référence	Größe *Size* Taille	d	D	L
4008ESP-03	ER 11	3,0 – 2,5	11,5	18
4008ESP-035	ER 11	3,5 – 3,0	11,5	18
4008ESP-04	ER 11	4,0 – 3,5	11,5	18
4008ESP-045	ER 11	4,5 – 4,0	11,5	18
4008ESP-05	ER 11	5,0 – 4,5	11,5	18
4008ESP-055	ER 11	5,5 – 5,0	11,5	18
4008ESP-06	ER 11	6,0 – 5,5	11,5	18
4008ESP-065	ER 11	6,5 – 6,0	11,5	18
4008ESP-07	ER 11	7,0 – 6,5	11,5	18

Hinweis: Spannbereich bis –0,5 mm
Note: *Clamping capacity up to –0,5 mm*
Observation: Serrage jusqu'à –0,5 mm

- Rostfrei
- Edelstahl 1.4021 x 20Cr13
- Höhere Wiederholgenauigkeit
- Spannzangenbohrung gehont
- Besonders geeignet für Drahterosion

- *Rustproof*
- *Stainless steel 1.4021 x 20Cr13*
- *Higher repeat-accuracy*
- *Honed collet boring*
- *Especially suitable fore wire EDM*

- Inoxydable
- Acier affiné 1.4021 x 20Cr13
- Répétabilité supérieure
- Alésage de pince aiguisé
- Convient particulièrement pour le fil EDM

9.71

9.71

10.11

Collets ISO 15488 B (DIN 6499 B) ER-system
Pinces de serrage ISO 15488 B (DIN 6499 B) système ER

Verwendung:
Zur Aufnahme von Werkzeugen mit Zylinderschaft in Spannfutter DIN 6499.

Application:
For mounting straight-shank tools in collet chucks DIN 6499.

Application:
Pour le serrage d'outils avec queue cylindrique dans mandrins à pinces DIN 6499.

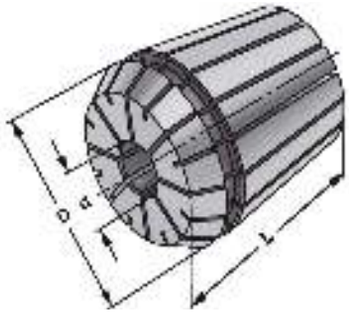

ISO 15488 B
DIN 6499 B

ER

↗ ≤ 0,015

14.04

Bestell-Nr. *Order no.* Référence	Größe *Size* Taille	d	D	L
426E-01	ER 16	1 – 0,5	17	27
426E-02	ER 16	2 – 1,0	17	27
426E-03	ER 16	3 – 2,0	17	27
426E-04	ER 16	4 – 3,0	17	27
426E-05	ER 16	5 – 4,0	17	27
426E-06	ER 16	6 – 5,0	17	27
426E-07	ER 16	7 – 6,0	17	27
426E-08	ER 16	8 – 7,0	17	27
426E-09	ER 16	9 – 8,0	17	27
426E-10	ER 16	10 – 9,0	17	27

Hinweis: Hohe Flexibilität: Großer Spannbereich bis –1 mm
Note: *High flexibility: Large holding capacity up to –1 mm*
Observation: Grande capacité de serrage jusqu'à –1 mm

9.65

9.65

10.11

Precision collets ISO 15488 B (DIN 6499 B) ER-system
Pinces de serrage de précision ISO 15488 B (DIN 6499 B) système ER

Verwendung:
Zur Aufnahme von Werkzeugen mit Zylinderschaft in Spannfutter DIN 6499.
Für Anwendungen im HSC-Bereich und für hochpräzise Bearbeitungsergebnisse.

Application:
For mounting straight-shank tools in collet chucks DIN 6499. To use for high speed cutting and high precision milling.

Application:
Pour le serrage d'outils avec queue cylindrique dans mandrins à pinces DIN 6499.
Pour l'usage dans le coupage à grande vitesse et dans l'usinage à grande précision.

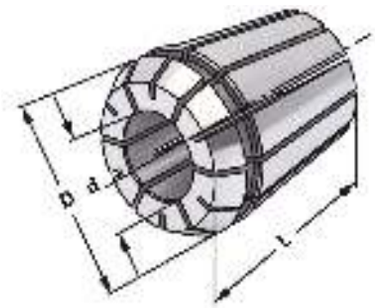

ISO 15488 B
DIN 6499 B | ER | ↗ ≤ 0,005

14.04

Bestell-Nr. *Order no.* Référence	Größe *Size* Taille	d	D	L
426EP-01	ER 16	1 – 0,5	17	27
426EP-02	ER 16	2 – 1,0	17	27
426EP-03	ER 16	3 – 2,0	17	27
426EP-04	ER 16	4 – 3,0	17	27
426EP-05	ER 16	5 – 4,0	17	27
426EP-06	ER 16	6 – 5,0	17	27
426EP-07	ER 16	7 – 6,0	17	27
426EP-08	ER 16	8 – 7,0	17	27
426EP-09	ER 16	9 – 8,0	17	27
426EP-10	ER 16	10 – 9,0	17	27

Hinweis: Hohe Flexibilität: Großer Spannbereich bis –1 mm
Note: *High flexibility: Large holding capacity up to –1 mm*
Observation: Grande capacité de serrage jusqu'à –1 mm

9.66

9.66

10.11

Collets sealed for IC - ISO 15488 B (DIN 6499 B) ER-system
Pinces de serrage avec joint d'étanchéité pour IC - ISO 15488 B (DIN 6499 B) système ER

Verwendung:
Zur Aufnahme von Werkzeugen mit Innenkühlung und Zylinderschaft in Spannfutter DIN 6499

Application:
For mounting straight-shank tools with internal cooling in collet chucks DIN 6499

Application:
Pour le serrage des outils avec le refroidissement interne et avec queue cylindrique dans mandrins à pinces DIN 6499

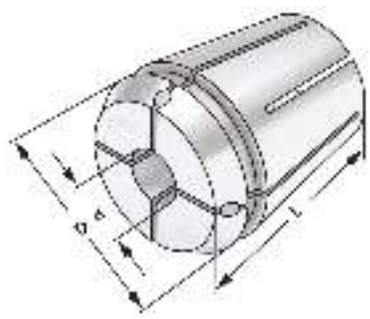

ISO 15488 B
DIN 6499 B

ER

↗ ≤ 0,015

14.04

Bestell-Nr. *Order no.* Référence	Größe *Size* Taille	d	D	L
426EA-03	ER 16	3	17	27
426EA-04	ER 16	4	17	27
426EA-05	ER 16	5	17	27
426EA-06	ER 16	6	17	27
426EA-07	ER 16	7	17	27
426EA-08	ER 16	8	17	27
426EA-09	ER 16	9	17	27
426EA-10	ER 16	10	17	27

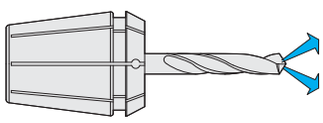

Hinweis: Nur das Nennmaß d kann gespannt werden, mit Dichtstopfen für Innenkühlung (einsetzbar bis 21 bar). Um eine optimale Abdichtung zu erreichen, muss das zu spannende Werkzeug auf der ganzen Länge der geschliffenen Bohrung der Spannzange eingespannt werden.

Note: *Only nominal size d can be clamped with sealing plug for internal cooling (applicable up to 21 bar). In order to achieve an optimum sealing the tool must be clamped on the complete length of the ground drill of the collet.*

Observation: Seulement la dimension nominale d peut être tendu avec des bochons 'étan héité pour le refroidissement interne (peut être utilisé jusqu'à 21 bar). Afin d'obtenir un étanchéité optimal l'outil doit être serré sur la lon gueur complète de l'alésage rectifié de la pince.

9.67

9.67

10.11

Collets steel sealed for high pressure cooling until 120 bar
Pinces de serrage, étanche pour arrosage de haute pression 120 bar

Verwendung:
Zur Aufnahme von Werkzeugen mit Innenkühlung und Zylinderschaft in Spannfutter DIN 6499

Application:
For mounting straight-shank tools with internal cooling in collet chucks DIN 6499

Application:
Pour le serrage des outils avec le refroidissement interne et avec queue cylindrique dans mandrins à pinces DIN 6499

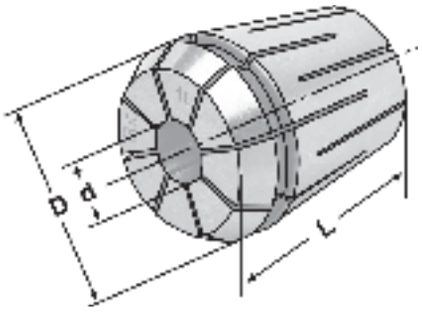

ISO 15488 B
DIN 6499 B

ER

↗ ≤ 0,015

14.04

Bestell-Nr. *Order no.* Référence	Größe *Size* Taille	d	D	L
426EH-03	ER 16	3	17	27
426EH-04	ER 16	4	17	27
426EH-05	ER 16	5	17	27
426EH-06	ER 16	6	17	27
426EH-07	ER 16	7	17	27
426EH-08	ER 16	8	17	27
426EH-09	ER 16	9	17	27
426EH-10	ER 16	10	17	27

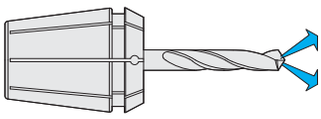

Hinweis: Nur das Nennmaß d kann gespannt werden (einsetzbar bis 120 bar). Um eine optimale Abdichtung zu erreichen, muss das zu spannende Werkzeug auf der ganzen Länge der geschliffenen Bohrung der Spannzange eingespannt werden.

Note: *Only nominal size d can be clamped (applicable up to 120 bar). In order to achieve an optimum sealing the tool must be clamped on the complete length of the ground drill of the collet.*

Observation: Seulement la dimension nominale d peut être tendu (peut être utilisé jusqu'à 120 bar). Afin d'obtenir un étanchéité optimal l'outil doit être serré sur la longueur complète de l'alésage rectifié de la pince.

Collets with cooling channels ISO 15488 B (DIN 6499 B) ER-system
Pinces de serrage avec canaux d'arrosage ISO 15488 B (DIN 6499 B) système ER

Verwendung:
Zur Aufnahme von Werkzeugen mit Zylinderschaft in Spannfutter DIN 6499.

Application:
For mounting straight-shank tools in collet chucks DIN 6499.

Application:
Pour le serrage d'outils avec queue cylindrique dans mandrins à pinces DIN 6499.

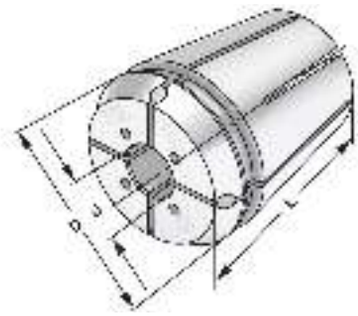

ISO 15488 B DIN 6499 B | ER | ↗ ≤ 0,015

14.04

Bestell-Nr. *Order no.* Référence	Größe *Size* Taille	d	D	L
426EC-03	ER 16	3	17	27
426EC-04	ER 16	4	17	27
426EC-05	ER 16	5	17	27
426EC-06	ER 16	6	17	27
426EC-07	ER 16	7	17	27

Hinweis: Nur das Nennmaß d kann gespannt werden, mit Kühlkanälen. Einsetzbar bis 21 bar. Um eine optimale Abdichtung zu erreichen, muss das zu spannende Werkzeug auf der ganzen Länge der geschliffenen Bohrung der Spannzange eingespannt werden.

Note: *Only nominal size d can be clamped, with cooling channels. Applicable up to 21 bar. In order to achieve an optimum sealing the tool must be clamped on the complete length of the ground drill of the collet.*

Observation: Seulement la dimension nominale d peut être tendu, avec canaux d'arrosge. Peut être utilisé jusqu'à 21 bar. Afin d'obtenir un étanchéité optimal l'outil doit être serré sur la longueur complète de l'alésage rectifié de la pince.

9.69 | 9.69 | 10.11

ISO 15488 B (DIN 6499 B) System ER

Collets with cooling channels along the boring ISO 15488 B (DIN 6499 B) ER-system
Pinces de serrage avec canaux d'arrosage le long de l'alésage ISO 15488 B (DIN 6499 B) système ER

Verwendung:
Zur Aufnahme von Werkzeugen mit Zylinderschaft in Spannfutter DIN 6499.

Application:
For mounting straight-shank tools in collet chucks DIN 6499.

Application:
Pour le serrage d'outils avec queue cylindrique dans mandrins à pinces DIN 6499.

ISO 15488 B
DIN 6499 B | ER | ↗ ≤ 0,015

14.04

Bestell-Nr. *Order no.* Référence	Größe *Size* Taille	d	D	L
426ECC-03	ER 16	3	17	27
426ECC-04	ER 16	4	17	27
426ECC-05	ER 16	5	17	27
426ECC-06	ER 16	6	17	27
426ECC-07	ER 16	7	17	27

Hinweis: Nur das Nennmaß d kann gespannt werden, mit Kühlkanälen entlang der Bohrung. Einsetzbar bis 21 bar. Um eine optimale Abdichtung zu erreichen, muss das zu spannende Werkzeug auf der ganzen Länge der geschliffenen Bohrung der Spannzange eingespannt werden.

Note: *Only nominal size d can be clamped, with cooling channels along the boring. Applicable up to 21 bar. In order to achieve an optimum sealing the tool must be clamped on the complete length of the ground drill of the collet.*

Observation: Seulement la dimension nominale d peut être tendu, avec canaux d'arrosage le long de l'alésage. Peut être utilisé jusqu'à 21 bar. Afin d'obtenir un étanchéité optimal l'outil doit être serré sur la longueur complète de l'alésage rectifié de la pince.

Precision collets ISO 15488 B (DIN 6499 B) ER-system - stainless steel
Pinces de serrage de précision ISO 15488 B (DIN 6499 B) système ER - acier inoxydable

Verwendung:
Zur Aufnahme von Werkzeugen mit Zylinderschaft in Spannfutter DIN 6499. Für Anwendungen im HSC-Bereich und für hochpräzise Bearbeitungsergebnisse.

Application:
For mounting straight-shank tools in collet chucks DIN 6499. To use for high speed cutting and high precision milling.

Application:
Pour le serrage d'outils avec queue cylindrique dans mandrins à pinces DIN 6499. Pour l'usage dans le coupage à grande vitesse et dans l'usinage à grande précision.

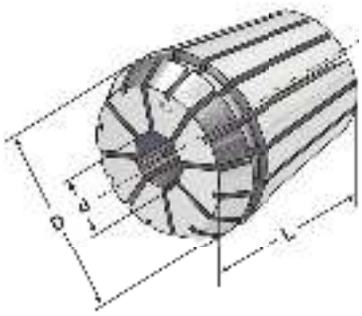

ISO 15488 B
DIN 6499 B

ER

↗ ≤ 0,005

14.04

Bestell-Nr. *Order no.* Référence	Größe *Size* Taille	d	D	L
426ESP-03	ER 16	3 – 2,5	17	27
426ESP-035	ER 16	3,5 – 3,0	17	27
426ESP-04	ER 16	4 – 3,5	17	27
426ESP-045	ER 16	4,5 – 4,0	17	27
426ESP-05	ER 16	5 – 4,5	17	27
426ESP-055	ER 16	5,5 – 5,0	17	27
426ESP-06	ER 16	6 – 5,5	17	27
426ESP-065	ER 16	6,5 – 6,0	17	27
426ESP-07	ER 16	7 – 6,5	17	27
426ESP-075	ER 16	7,5 – 7,0	17	27
426ESP-08	ER 16	8 – 7,5	17	27
426ESP-085	ER 16	8,5 – 8,0	17	27
426ESP-09	ER 16	9 – 8,5	17	27
426ESP-095	ER 16	9,5 – 9,0	17	27
426ESP-10	ER 16	10 – 9,5	17	27

Hinweis: Spannbereich bis –0,5 mm
Note: *Clamping capacity up to –0,5 mm*
Observation: Serrage jusqu'à –0,5 mm

- Rostfrei
- Edelstahl 1.4021 x 20Cr13
- Höhere Wiederholgenauigkeit
- Spannzangenbohrung gehont
- Besonders geeignet für Drahterosion

- *Rustproof*
- *Stainless steel 1.4021 x 20Cr13*
- *Higher repeat-accuracy*
- *Honed collet boring*
- *Especially suitable fore wire EDM*

- Inoxydable
- Acier affiné 1.4021 x 20Cr13
- Répétabilité supérieure
- Alésage de pince aiguisé
- Convient particulièrement pour le fil EDM

9.71

9.71

10.11

Tap collets - ISO 15488 B (DIN 6499 B) System ER
Pinces de serrage pour tarauds - ISO 15488 B (DIN 6499 B) System ER

Verwendung:
Für Maschinen mit steigungssynchronem Vorschub. Zur verdrehsicheren Spannung von Gewindebohrern.

Application:
For machines with rigid tapping.
For safe clamping of taps.

Application:
Pour machines avec broche synchronisée.
Pour le serrage stable de tarauds.

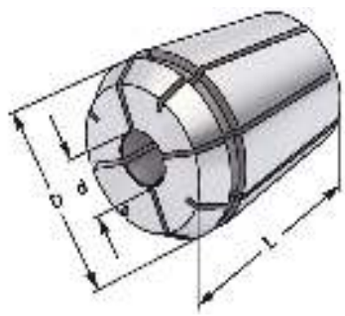

ISO 15488 B
DIN 6499 B

ER

↗ ≤ 0,015

14.04

Bestell-Nr. *Order no.* Référence	Größe *Size* Taille	d	Schaft *Shaft* Queue	Vierkant *Square* Carré	D	L
426G-3527	ER 16		3,5	2,7	16,8	27,5
426G-43	ER 16		4	3	16,8	27,5
426G-4534	ER 16		4,5	3,4	16,8	27,5
426G-649	ER 16		6	4,9	16,8	27,5
426G-755	ER 16		7	5,5	16,8	27,5
426G-862	ER 16		8	6,2	16,8	27,5

9.72

9.72

10.11

Tap collets with cooling channels
Pinces de serrage avec canaux d'arrosage

Verwendung:
Für Maschinen mit steigungssynchronem Vorschub. Zur verdrehsicheren Spannung von Gewindebohrern.

Application:
For machines with rigid tapping.
For safe clamping of taps.

Application:
Pour machines avec broche synchronisée.
Pour le serrage stable de tarauds.

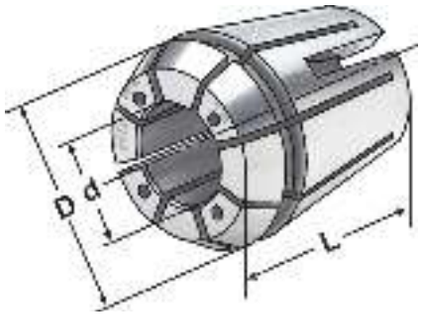

ISO 15488 B
DIN 6499 B

ER

↗ ≤ 0,015

14.04

Bestell-Nr. *Order no.* Référence	Größe *Size* Taille	d	Schaft *Shaft* Queue	Vierkant *Square* Carré	D	L
426GC-3527	ER 16		3,5	2,7	16,8	27,5
426GC-43	ER 16		4	3	16,8	27,5
426GC-4534	ER 16		4,5	3,4	16,8	27,5
426GC-649	ER 16		6	4,9	16,8	27,5
426GC-755	ER 16		7	5,5	16,8	27,5
426GC-862	ER 16		8	6,2	16,8	27,5

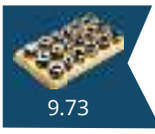
9.73

9.73

10.11

Tap collets with seals
Pinces de serrage pour tarauds

Verwendung:
Für Maschinen mit steigungssynchronem Vorschub. Zur verdrehsicheren Spannung von Gewindebohrern.

Application:
For machines with rigid tapping.
For safe clamping of taps.

Application:
Pour machines avec broche synchronisée.
Pour le serrage stable de tarauds.

ISO 15488 B
DIN 6499 B

ER

↗ ≤ 0,015

14.04

Bestell-Nr. *Order no.* Référence	Größe *Size* Taille	d Schaft *Shaft* Queue	Vierkant *Square* Carré	D	L
426GA-3527	ER 16	3,5	2,7	16,8	27,5
426GA-43	ER 16	4	3	16,8	27,5
426GA-4534	ER 16	4,5	3,4	16,8	27,5
426GA-649	ER 16	6	4,9	16,8	27,5
426GA-755	ER 16	7	5,5	16,8	27,5
426GA-862	ER 16	8	6,2	16,8	27,5

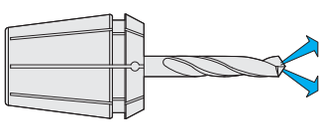

9.74
9.74
10.11

Collets ISO 15488 B (DIN 6499 B) ER-system
Pinces de serrage ISO 15488 B (DIN 6499 B) système ER

Verwendung:
Zur Aufnahme von Werkzeugen mit Zylinderschaft in Spannfutter DIN 6499.

Application:
For mounting straight-shank tools in collet chucks DIN 6499.

Application:
Pour le serrage d'outils avec queue cylindrique dans mandrins à pinces DIN 6499.

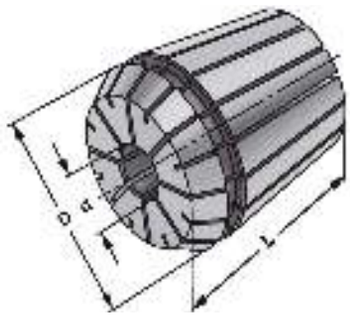

ISO 15488 B
DIN 6499 B

ER

↗ ≤ 0,015

14.04

Bestell-Nr. *Order no.* Référence	Größe *Size* Taille	d	D	L
428E-02	ER 20	2 – 1,5	21	31,5
428E-03	ER 20	3 – 2,0	21	31,5
428E-04	ER 20	4 – 3,0	21	31,5
428E-05	ER 20	5 – 4,0	21	31,5
428E-06	ER 20	6 – 5,0	21	31,5
428E-07	ER 20	7 – 6,0	21	31,5
428E-08	ER 20	8 – 7,0	21	31,5
428E-09	ER 20	9 – 8,0	21	31,5
428E-10	ER 20	10 – 9,0	21	31,5
428E-11	ER 20	11 – 10,0	21	31,5
428E-12	ER 20	12 – 11,0	21	31,5
428E-13	ER 20	13 – 12,0	21	31,5

Hinweis: Hohe Flexibilität: Großer Spannbereich bis –1 mm
Note: *High flexibility: Large holding capacity up to –1 mm*
Observation: Grande capacité de serrage jusqu'à –1 mm

9.65

9.65

10.11

Precision collets ISO 15488 B (DIN 6499 B) ER-system
Pinces de serrage de précision ISO 15488 B (DIN 6499 B) système ER

Verwendung:
Zur Aufnahme von Werkzeugen mit Zylinderschaft in Spannfutter DIN 6499.
Für Anwendungen im HSC-Bereich und für hochpräzise Bearbeitungsergebnisse.

Application:
For mounting straight-shank tools in collet chucks DIN 6499. To use for high speed cutting and high precision milling.

Application:
Pour le serrage d'outils avec queue cylindrique dans mandrins à pinces DIN 6499.
Pour l'usage dans le coupage à grande vitesse et dans l'usinage à grande précision.

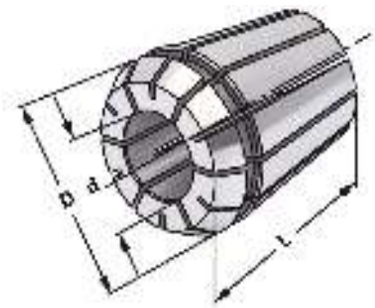

ISO 15488 B
DIN 6499 B

ER

↗ ≤ 0,005

14.04

Bestell-Nr. *Order no.* Référence	Größe *Size* Taille	d	D	L
428EP-02	ER 20	2 – 1,5	21	31,5
428EP-03	ER 20	3 – 2,0	21	31,5
428EP-04	ER 20	4 – 3,0	21	31,5
428EP-05	ER 20	5 – 4,0	21	31,5
428EP-06	ER 20	6 – 5,0	21	31,5
428EP-07	ER 20	7 – 6,0	21	31,5
428EP-08	ER 20	8 – 7,0	21	31,5
428EP-09	ER 20	9 – 8,0	21	31,5
428EP-10	ER 20	10 – 9,0	21	31,5
428EP-11	ER 20	11 – 10,0	21	31,5
428EP-12	ER 20	12 – 11,0	21	31,5
428EP-13	ER 20	13 – 12,0	21	31,5

Hinweis: Hohe Flexibilität: Großer Spannbereich bis –1 mm
Note: *High flexibility: Large holding capacity up to –1 mm*
Observation: Grande capacité de serrage jusqu'à –1 mm

9.66 9.66 10.11

Collets sealed for IC - ISO 15488 B (DIN 6499 B) ER-system
Pinces de serrage avec joint d'étanchéité pour IC - ISO 15488 B (DIN 6499 B) système ER

Verwendung:
Zur Aufnahme von Werkzeugen mit Innenkühlung und Zylinderschaft in Spannfutter DIN 6499

Application:
For mounting straight-shank tools with internal cooling in collet chucks DIN 6499

Application:
Pour le serrage des outils avec le refroidissement interne et avec queue cylindrique dans mandrins à pinces DIN 6499

ISO 15488 B
DIN 6499 B

ER

↗ ≤ 0,015

14.04

Bestell-Nr. *Order no.* Référence	Größe *Size* Taille	d	D	L
428EA-03	ER 20	3	21	31,5
428EA-04	ER 20	4	21	31,5
428EA-05	ER 20	5	21	31,5
428EA-06	ER 20	6	21	31,5
428EA-07	ER 20	7	21	31,5
428EA-08	ER 20	8	21	31,5
428EA-09	ER 20	9	21	31,5
428EA-10	ER 20	10	21	31,5
428EA-11	ER 20	11	21	31,5
428EA-12	ER 20	12	21	31,5
428EA-13	ER 20	13	21	31,5

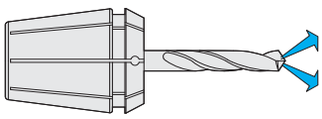

Hinweis: Nur das Nennmaß d kann gespannt werden, mit Dichtstopfen für Innenkühlung (einsetzbar bis 21 bar). Um eine optimale Abdichtung zu erreichen, muss das zu spannende Werkzeug auf der ganzen Länge der geschliffenen Bohrung der Spannzange eingespannt werden.

Note: *Only nominal size d can be clamped with sealing plug for internal cooling (applicable up to 21 bar). In order to achieve an optimum sealing the tool must be clamped on the complete length of the ground drill of the collet.*

Observation: Seulement la dimension nominale d peut être tendu avec des bochons 'étan héité pour le refroidissement interne (peut être utilisé jusqu'à 21 bar). Afin d'obtenir un étanchéité optimal l'outil doit être serré sur la lon gueur complète de l'alésage rectifié de la pince.

9.67

9.67

10.11

Collets steel sealed for high pressure cooling until 120 bar
Pinces de serrage, étanche pour arrosage de haute pression 120 bar

Verwendung:
Zur Aufnahme von Werkzeugen mit Innenkühlung und Zylinderschaft in Spannfutter DIN 6499

Application:
For mounting straight-shank tools with internal cooling in collet chucks DIN 6499

Application:
Pour le serrage des outils avec le refroidissement interne et avec queue cylindrique dans mandrins à pinces DIN 6499

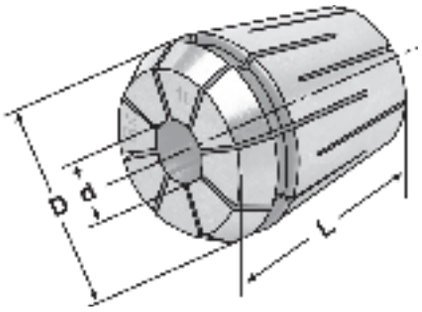

ISO 15488 B
DIN 6499 B

ER

↗ ≤ 0,015

14.04

Bestell-Nr. *Order no.* Référence	Größe *Size* Taille	d	D	L
428EH-03	ER 20	3	21	31,5
428EH-04	ER 20	4	21	31,5
428EH-05	ER 20	5	21	31,5
428EH-06	ER 20	6	21	31,5
428EH-07	ER 20	7	21	31,5
428EH-08	ER 20	8	21	31,5
428EH-09	ER 20	9	21	31,5
428EH-10	ER 20	10	21	31,5
428EH-11	ER 20	11	21	31,5
428EH-12	ER 20	12	21	31,5
428EH-13	ER 20	13	21	31,5

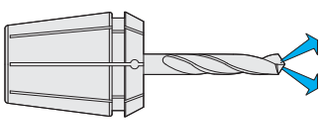

Hinweis: Nur das Nennmaß d kann gespannt werden (einsetzbar bis 120 bar). Um eine optimale Abdichtung zu erreichen, muss das zu spannende Werkzeug auf der ganzen Länge der geschliffenen Bohrung der Spannzange eingespannt werden.

Note: *Only nominal size d can be clamped (applicable up to 120 bar). In order to achieve an optimum sealing the tool must be clamped on the complete length of the ground drill of the collet.*

Observation: Seulement la dimension nominale d peut être tendu (peut être utilisé jusqu'à 120 bar). Afin d'obtenir un étanchéité optimal l'outil doit être serré sur la longueur complète de l'alésage rectifié de la pince.

9.68

9.68

10.11

Collets with cooling channels ISO 15488 B (DIN 6499 B) ER-system
Pinces de serrage avec canaux d'arrosage ISO 15488 B (DIN 6499 B) système ER

Verwendung:
Zur Aufnahme von Werkzeugen mit Zylinderschaft in Spannfutter DIN 6499.

Application:
For mounting straight-shank tools in collet chucks DIN 6499.

Application:
Pour le serrage d'outils avec queue cylindrique dans mandrins à pinces DIN 6499.

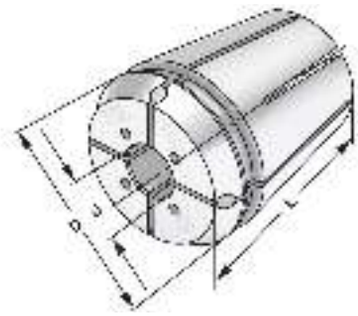

ISO 15488 B DIN 6499 B | ER | ↗ ≤ 0,015

14.04

Bestell-Nr. *Order no.* Référence	Größe *Size* Taille	d	D	L
428EC-04	ER 20	4	21	31,5
428EC-05	ER 20	5	21	31,5
428EC-06	ER 20	6	21	31,5
428EC-07	ER 20	7	21	31,5
428EC-08	ER 20	8	21	31,5
428EC-09	ER 20	9	21	31,5

Hinweis: Nur das Nennmaß d kann gespannt werden, mit Kühlkanälen. Einsetzbar bis 21 bar. Um eine optimale Abdichtung zu erreichen, muss das zu spannende Werkzeug auf der ganzen Länge der geschliffenen Bohrung der Spannzange eingespannt werden.

Note: *Only nominal size d can be clamped, with cooling channels. Applicable up to 21 bar. In order to achieve an optimum sealing the tool must be clamped on the complete length of the ground drill of the collet.*

Observation: Seulement la dimension nominale d peut être tendu, avec canaux d'arrosge. Peut être utilisé jusqu'à 21 bar. Afin d'obtenir un étanchéité optimal l'outil doit être serré sur la longueur complète de l'alésage rectifié de la pince.

9.69

9.69

10.11

ISO 15488 B (DIN 6499 B) System ER

Collets with cooling channels along the boring ISO 15488 B (DIN 6499 B) ER-system
Pinces de serrage avec canaux d'arrosage le long de l'alésage ISO 15488 B (DIN 6499 B) système ER

Verwendung:
Zur Aufnahme von Werkzeugen mit Zylinderschaft in Spannfutter DIN 6499.

Application:
For mounting straight-shank tools in collet chucks DIN 6499.

Application:
Pour le serrage d'outils avec queue cylindrique dans mandrins à pinces DIN 6499.

ISO 15488 B
DIN 6499 B

ER

↗ ≤ 0,015

14.04

Bestell-Nr. *Order no.* Référence	Größe *Size* Taille	d	D	L
428ECC-04	ER 20	4	21	31,5
428ECC-05	ER 20	5	21	31,5
428ECC-06	ER 20	6	21	31,5
428ECC-07	ER 20	7	21	31,5
428ECC-08	ER 20	8	21	31,5
428ECC-09	ER 20	9	21	31,5

Hinweis: Nur das Nennmaß d kann gespannt werden, mit Kühlkanälen entlang der Bohrung. Einsetzbar bis 21 bar. Um eine optimale Abdichtung zu erreichen, muss das zu spannende Werkzeug auf der ganzen Länge der geschliffenen Bohrung der Spannzange eingespannt werden.

Note: *Only nominal size d can be clamped, with cooling channels along the boring. Applicable up to 21 bar. In order to achieve an optimum sealing the tool must be clamped on the complete length of the ground drill of the collet.*

Observation: Seulement la dimension nominale d peut être tendu, avec canaux d'arrosage le long de l'alésage. Peut être utilisé jusqu'à 21 bar. Afin d'obtenir un étanchéité optimal l'outil doit être serré sur la longueur complète de l'alésage rectifié de la pince.

Precision collets ISO 15488 B (DIN 6499 B) ER-system - stainless steel
Pinces de serrage de précision ISO 15488 B (DIN 6499 B) système ER - acier inoxydable

Verwendung:
Zur Aufnahme von Werkzeugen mit Zylinderschaft in Spannfutter DIN 6499. Für Anwendungen im HSC-Bereich und für hochpräzise Bearbeitungsergebnisse.

Application:
For mounting straight-shank tools in collet chucks DIN 6499. To use for high speed cutting and high precision milling.

Application:
Pour le serrage d'outils avec queue cylindrique dans mandrins à pinces DIN 6499. Pour l'usage dans le coupage à grande vitesse et dans l'usinage à grande précision.

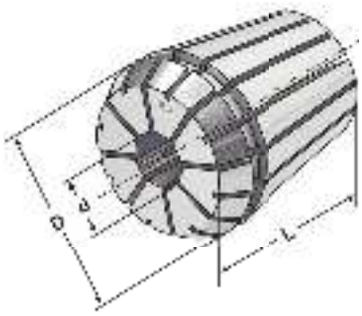

ISO 15488 B
DIN 6499 B

ER

↗ ≤ 0,005

14.04

Bestell-Nr. *Order no.* Référence	Größe *Size* Taille	d	D	L
428ESP-03	ER 20	3,0 – 2,5	21	31,5
428ESP-035	ER 20	3,5 – 3,0	21	31,5
428ESP-04	ER 20	4,0 – 3,5	21	31,5
428ESP-045	ER 20	4,5 – 4,0	21	31,5
428ESP-05	ER 20	5,0 – 4,5	21	31,5
428ESP-055	ER 20	5,5 – 5,0	21	31,5
428ESP-06	ER 20	6,0 – 5,5	21	31,5
428ESP-065	ER 20	6,5 – 6,0	21	31,5
428ESP-07	ER 20	7,0 – 6,5	21	31,5
428ESP-075	ER 20	7,5 – 7,0	21	31,5
428ESP-08	ER 20	8,0 – 7,5	21	31,5
428ESP-085	ER 20	8,5 – 8,0	21	31,5
428ESP-09	ER 20	9,0 – 8,5	21	31,5
428ESP-095	ER 20	9,5 – 9,0	21	31,5
428ESP-10	ER 20	10,0 – 9,5	21	31,5
428ESP-105	ER 20	10,5 – 10,0	21	31,5
428ESP-11	ER 20	11,0 – 10,5	21	31,5
428ESP-115	ER 20	11,5 – 11,0	21	31,5
428ESP-12	ER 20	12,0 – 11,5	21	31,5
428ESP-125	ER 20	12,5 – 12,0	21	31,5
428ESP-13	ER 20	13,0 – 12,5	21	31,5

Hinweis: Spannbereich bis –0,5 mm
Note: *Clamping capacity up to –0,5 mm*
Observation: Serrage jusqu'à –0,5 mm

- Rostfrei
- Edelstahl 1.4021 x 20Cr13
- Höhere Wiederholgenauigkeit
- Spannzangenbohrung gehont
- Besonders geeignet für Drahterosion

- *Rustproof*
- *Stainless steel 1.4021 x 20Cr13*
- *Higher repeat-accuracy*
- *Honed collet boring*
- *Especially suitable fore wire EDM*

- Inoxydable
- Acier affiné 1.4021 x 20Cr13
- Répétabilité supérieure
- Alésage de pince aiguisé
- Convient particulièrement pour le fil EDM

9.71

9.71

10.11

Tap collets - ISO 15488 B (DIN 6499 B) System ER
Pinces de serrage pour tarauds - ISO 15488 B (DIN 6499 B) System ER

Verwendung:
Für Maschinen mit steigungssynchronem Vorschub. Zur verdrehsicheren Spannung von Gewindebohrern.

Application:
For machines with rigid tapping.
For safe clamping of taps.

Application:
Pour machines avec broche synchronisée.
Pour le serrage stable de tarauds.

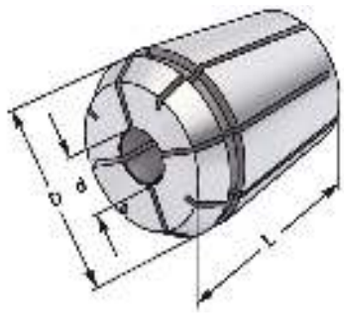

ISO 15488 B
DIN 6499 B

ER

↗ ≤ 0,015

14.04

Bestell-Nr. *Order no.* Référence	Größe *Size* Taille	d	Schaft *Shaft* Queue	Vierkant *Square* Carré	D	L
428G-3527	ER 20	3,5	2,7	20,8	31,5
428G-43	ER 20	4	3	20,8	31,5
428G-4534	ER 20	4,5	3,4	20,8	31,5
428G-649	ER 20	6	4,9	20,8	31,5
428G-755	ER 20	7	5,5	20,8	31,5
428G-862	ER 20	8	6,2	20,8	31,5
428G-97	ER 20	9	7	20,8	31,5
428G-108	ER 20	10	8	20,8	31,5

9.72

9.72

10.11

Gewindebohrer Spannzangen mit Kühkanalbohrungen

Tap collets with cooling channels
Pinces de serrage avec canaux d'arrosage

Verwendung:
Für Maschinen mit steigungssynchronem Vorschub. Zur verdrehsicheren Spannung von Gewindebohrern.

Application:
For machines with rigid tapping.
For safe clamping of taps.

Application:
Pour machines avec broche synchronisée.
Pour le serrage stable de tarauds.

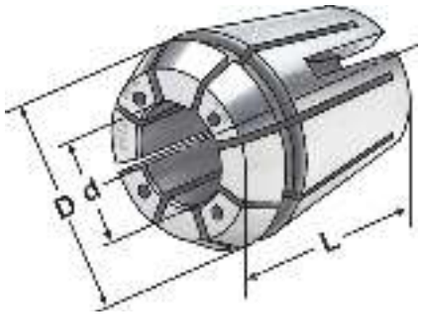

ISO 15488 B
DIN 6499 B

ER

↗ ≤ 0,015

14.04

Bestell-Nr. *Order no.* Référence	Größe *Size* Taille	d	Schaft *Shaft* Queue	Vierkant *Square* Carré	D	L
428GC-3527	ER 20	3,5	2,7	20,8	31,5
428GC-43	ER 20	4	3	20,8	31,5
428GC-4534	ER 20	4,5	3,4	20,8	31,5
428GC-649	ER 20	6	4,9	20,8	31,5
428GC-755	ER 20	7	5,5	20,8	31,5
428GC-862	ER 20	8	6,2	20,8	31,5
428GC-97	ER 20	9	7	20,8	31,5
428GC-108	ER 20	10	8	20,8	31,5

9.73

9.73

10.11

Tap collets with seals
Pinces de serrage pour tarauds

Verwendung:
Für Maschinen mit steigungssynchronem Vorschub. Zur verdrehsicheren Spannung von Gewindebohrern.

Application:
For machines with rigid tapping.
For safe clamping of taps.

Application:
Pour machines avec broche synchronisée.
Pour le serrage stable de tarauds.

ISO 15488 B
DIN 6499 B

ER

↗ ≤ 0,015

14.04

Bestell-Nr. *Order no.* Référence	Größe *Size* Taille	d Schaft *Shaft* Queue	Vierkant *Square* Carré	D	L
428GA-3527	ER 20	3,5	2,7	20,8	31,5
428GA-43	ER 20	4	3	20,8	31,5
428GA-4534	ER 20	4,5	3,4	20,8	31,5
428GA-649	ER 20	6	4,9	20,8	31,5
428GA-755	ER 20	7	5,5	20,8	31,5
428GA-862	ER 20	8	6,2	20,8	31,5
428GA-97	ER 20	9	7	20,8	31,5
428GA-108	ER 20	10	8	20,8	31,5

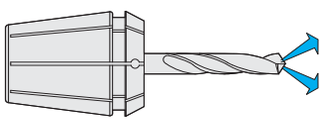

9.74

9.74

10.11

Collets ISO 15488 B (DIN 6499 B) ER-system
Pinces de serrage ISO 15488 B (DIN 6499 B) système ER

Verwendung:
Zur Aufnahme von Werkzeugen mit Zylinderschaft in Spannfutter DIN 6499.

Application:
For mounting straight-shank tools in collet chucks DIN 6499.

Application:
Pour le serrage d'outils avec queue cylindrique dans mandrins à pinces DIN 6499.

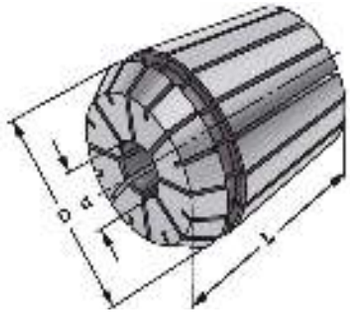

ISO 15488 B
DIN 6499 B

ER

↗ ≤ 0,015

14.04

Bestell-Nr. *Order no.* Référence	Größe *Size* Taille	d	D	L
430E-02	ER 25	2 – 1,5	26	34
430E-03	ER 25	3 – 2,0	26	34
430E-04	ER 25	4 – 3,0	26	34
430E-05	ER 25	5 – 4,0	26	34
430E-06	ER 25	6 – 5,0	26	34
430E-07	ER 25	7 – 6,0	26	34
430E-08	ER 25	8 – 7,0	26	34
430E-09	ER 25	9 – 8,0	26	34
430E-10	ER 25	10 – 9,0	26	34
430E-11	ER 25	11 – 10,0	26	34
430E-12	ER 25	12 – 11,0	26	34
430E-13	ER 25	13 – 12,0	26	34
430E-14	ER 25	14 – 13,0	26	34
430E-15	ER 25	15 – 14,0	26	34
430E-16	ER 25	16 – 15,0	26	34

Hinweis: Hohe Flexibilität: Großer Spannbereich bis –1 mm
Note: *High flexibility: Large holding capacity up to –1 mm*
Observation: Grande capacité de serrage jusqu'à –1 mm

9.65

9.65

10.11

Precision collets ISO 15488 B (DIN 6499 B) ER-system
Pinces de serrage de précision ISO 15488 B (DIN 6499 B) système ER

Verwendung:
Zur Aufnahme von Werkzeugen mit Zylinderschaft in Spannfutter DIN 6499.
Für Anwendungen im HSC-Bereich und für hochpräzise Bearbeitungsergebnisse.

Application:
For mounting straight-shank tools in collet chucks DIN 6499. To use for high speed cutting and high precision milling.

Application:
Pour le serrage d'outils avec queue cylindrique dans mandrins à pinces DIN 6499.
Pour l'usage dans le coupage à grande vitesse et dans l'usinage à grande précision.

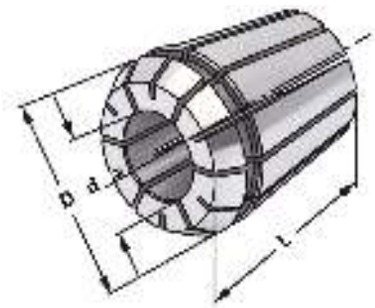

ISO 15488 B
DIN 6499 B

ER

↗ ≤ 0,005

14.04

Bestell-Nr. *Order no.* Référence	Größe *Size* Taille	d	D	L
430EP-02	ER 25	2 – 1,5	26	34
430EP-03	ER 25	3 – 2,0	26	34
430EP-04	ER 25	4 – 3,0	26	34
430EP-05	ER 25	5 – 4,0	26	34
430EP-06	ER 25	6 – 5,0	26	34
430EP-07	ER 25	7 – 6,0	26	34
430EP-08	ER 25	8 – 7,0	26	34
430EP-09	ER 25	9 – 8,0	26	34
430EP-10	ER 25	10 – 9,0	26	34
430EP-11	ER 25	11 – 10,0	26	34
430EP-12	ER 25	12 – 11,0	26	34
430EP-13	ER 25	13 – 12,0	26	34
430EP-14	ER 25	14 – 13,0	26	34
430EP-15	ER 25	15 – 14,0	26	34
430EP-16	ER 25	16 – 15,0	26	34

Hinweis: Hohe Flexibilität: Großer Spannbereich bis –1 mm
Note: *High flexibility: Large holding capacity up to –1 mm*
Observation: Grande capacité de serrage jusqu'à –1 mm

9.66

9.66

10.11

Collets sealed for IC - ISO 15488 B (DIN 6499 B) ER-system
Pinces de serrage avec joint d'étanchéité pour IC - ISO 15488 B (DIN 6499 B) système ER

Verwendung:
Zur Aufnahme von Werkzeugen mit Innenkühlung und Zylinderschaft in Spannfutter DIN 6499

Application:
For mounting straight-shank tools with internal cooling in collet chucks DIN 6499

Application:
Pour le serrage des outils avec le refroidissement interne et avec queue cylindrique dans mandrins à pinces DIN 6499

ISO 15488 B
DIN 6499 B

ER

↗ ≤ 0,015

14.04

Bestell-Nr. *Order no.* Référence	Größe *Size* Taille	d	D	L
430EA-03	ER 25	3	26	34
430EA-04	ER 25	4	26	34
430EA-05	ER 25	5	26	34
430EA-06	ER 25	6	26	34
430EA-07	ER 25	7	26	34
430EA-08	ER 25	8	26	34
430EA-09	ER 25	9	26	34
430EA-10	ER 25	10	26	34
430EA-11	ER 25	11	26	34
430EA-12	ER 25	12	26	34
430EA-13	ER 25	13	26	34
430EA-14	ER 25	14	26	34
430EA-15	ER 25	15	26	34
430EA-16	ER 25	16	26	34

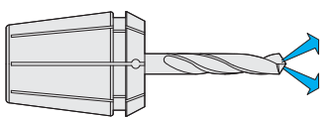

Hinweis: Nur das Nennmaß d kann gespannt werden, mit Dichtstopfen für Innenkühlung (einsetzbar bis 21 bar). Um eine optimale Abdichtung zu erreichen, muss das zu spannende Werkzeug auf der ganzen Länge der geschliffenen Bohrung der Spannzange eingespannt werden.

Note: *Only nominal size d can be clamped with sealing plug for internal cooling (applicable up to 21 bar). In order to achieve an optimum sealing the tool must be clamped on the complete length of the ground drill of the collet.*

Observation: Seulement la dimension nominale d peut être tendu avec des bochons 'étan héité pour le refroidissement interne (peut être utilisé jusqu'à 21 bar). Afin d'obtenir un étanchéité optimal l'outil doit être serré sur la lon gueur complète de l'alésage rectifié de la pince.

9.67

9.67

10.11

Collets steel sealed for high pressure cooling until 120 bar
Pinces de serrage, étanche pour arrosage de haute pression 120 bar

Verwendung:
Zur Aufnahme von Werkzeugen mit Innenkühlung und Zylinderschaft in Spannfutter DIN 6499

Application:
For mounting straight-shank tools with internal cooling in collet chucks DIN 6499

Application:
Pour le serrage des outils avec le refroidissement interne et avec queue cylindrique dans mandrins à pinces DIN 6499

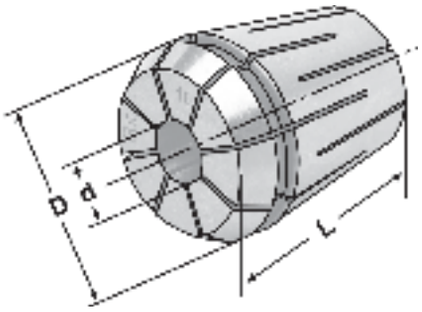

ISO 15488 B
DIN 6499 B

ER

↗ ≤ 0,015

14.04

Bestell-Nr. *Order no.* Référence	Größe *Size* Taille	d	D	L
430EH-03	ER 25	3	26	34
430EH-04	ER 25	4	26	34
430EH-05	ER 25	5	26	34
430EH-06	ER 25	6	26	34
430EH-07	ER 25	7	26	34
430EH-08	ER 25	8	26	34
430EH-09	ER 25	9	26	34
430EH-10	ER 25	10	26	34
430EH-11	ER 25	11	26	34
430EH-12	ER 25	12	26	34
430EH-13	ER 25	13	26	34
430EH-14	ER 25	14	26	34
430EH-15	ER 25	15	26	34
430EH-16	ER 25	16	26	34

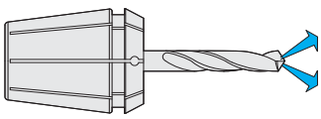

Hinweis: Nur das Nennmaß d kann gespannt werden (einsetzbar bis 120 bar). Um eine optimale Abdichtung zu erreichen, muss das zu spannende Werkzeug auf der ganzen Länge der geschliffenen Bohrung der Spannzange eingespannt werden.

Note: *Only nominal size d can be clamped (applicable up to 120 bar). In order to achieve an optimum sealing the tool must be clamped on the complete length of the ground drill of the collet.*

Observation: Seulement la dimension nominale d peut être tendu (peut être utilisé jusqu'à 120 bar). Afin d'obtenir un étanchéité optimal l'outil doit être serré sur la longueur complète de l'alésage rectifié de la pince.

Collets with cooling channels ISO 15488 B (DIN 6499 B) ER-system
Pinces de serrage avec canaux d'arrosage ISO 15488 B (DIN 6499 B) système ER

Verwendung:
Zur Aufnahme von Werkzeugen mit Zylinderschaft in Spannfutter DIN 6499.

Application:
For mounting straight-shank tools in collet chucks DIN 6499.

Application:
Pour le serrage d'outils avec queue cylindrique dans mandrins à pinces DIN 6499.

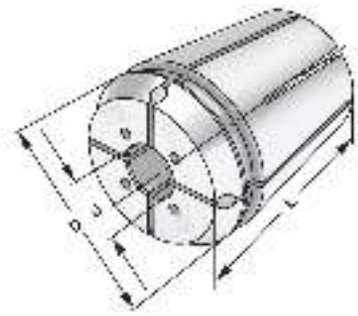

ISO 15488 B DIN 6499 B | ER | ↗ ≤ 0,015

14.04

Bestell-Nr. *Order no.* Référence	Größe *Size* Taille	d	D	L
430EC-03	ER 25	3	26	34
430EC-04	ER 25	4	26	34
430EC-05	ER 25	5	26	34
430EC-06	ER 25	6	26	34
430EC-07	ER 25	7	26	34
430EC-08	ER 25	8	26	34
430EC-09	ER 25	9	26	34
430EC-10	ER 25	10	26	34
430EC-11	ER 25	11	26	34
430EC-12	ER 25	12	26	34
430EC-13	ER 25	13	26	34
430EC-14	ER 25	14	26	34

Hinweis: Nur das Nennmaß d kann gespannt werden, mit Kühlkanälen. Einsetzbar bis 21 bar. Um eine optimale Abdichtung zu erreichen, muss das zu spannende Werkzeug auf der ganzen Länge der geschliffenen Bohrung der Spannzange eingespannt werden.

Note: *Only nominal size d can be clamped, with cooling channels. Applicable up to 21 bar. In order to achieve an optimum sealing the tool must be clamped on the complete length of the ground drill of the collet.*

Observation: Seulement la dimension nominale d peut être tendu, avec canaux d'arrosge. Peut être utilisé jusqu'à 21 bar. Afin d'obtenir un étanchéité optimal l'outil doit être serré sur la longueur complète de l'alésage rectifié de la pince.

9.69

9.69

10.11

ISO 15488 B (DIN 6499 B) System ER

Collets with cooling channels along the boring ISO 15488 B (DIN 6499 B) ER-system
Pinces de serrage avec canaux d'arrosage le long de l'alésage ISO 15488 B (DIN 6499 B) système ER

Verwendung:
Zur Aufnahme von Werkzeugen mit Zylinderschaft in Spannfutter DIN 6499.

Application:
For mounting straight-shank tools in collet chucks DIN 6499.

Application:
Pour le serrage d'outils avec queue cylindrique dans mandrins à pinces DIN 6499.

ISO 15488 B
DIN 6499 B | ER | ↗ ≤ 0,015

14.04

Bestell-Nr. *Order no.* Référence	Größe *Size* Taille	d	D	L
430ECC-03	ER 25	3	26	34
430ECC-04	ER 25	4	26	34
430ECC-05	ER 25	5	26	34
430ECC-06	ER 25	6	26	34
430ECC-07	ER 25	7	26	34
430ECC-08	ER 25	8	26	34
430ECC-09	ER 25	9	26	34
430ECC-10	ER 25	10	26	34
430ECC-11	ER 25	11	26	34
430ECC-12	ER 25	12	26	34
430ECC-13	ER 25	13	26	34
430ECC-14	ER 25	14	26	34

Hinweis: Nur das Nennmaß d kann gespannt werden, mit Kühlkanälen entlang der Bohrung. Einsetzbar bis 21 bar. Um eine optimale Abdichtung zu erreichen, muss das zu spannende Werkzeug auf der ganzen Länge der geschliffenen Bohrung der Spannzange eingespannt werden.

Note: *Only nominal size d can be clamped, with cooling channels along the boring. Applicable up to 21 bar. In order to achieve an optimum sealing the tool must be clamped on the complete length of the ground drill of the collet.*

Observation: Seulement la dimension nominale d peut être tendu, avec canaux d'arrosage le long de l'alésage. Peut être utilisé jusqu'à 21 bar. Afin d'obtenir un étanchéité optimal l'outil doit être serré sur la longueur complète de l'alésage rectifié de la pince.

Precision collets ISO 15488 B (DIN 6499 B) ER-system - stainless steel
Pinces de serrage de précision ISO 15488 B (DIN 6499 B) système ER - acier inoxydable

Verwendung:
Zur Aufnahme von Werkzeugen mit Zylinderschaft in Spannfutter DIN 6499. Für Anwendungen im HSC-Bereich und für hochpräzise Bearbeitungsergebnisse.

Application:
For mounting straight-shank tools in collet chucks DIN 6499. To use for high speed cutting and high precision milling.

Application:
Pour le serrage d'outils avec queue cylindrique dans mandrins à pinces DIN 6499. Pour l'usage dans le coupage à grande vitesse et dans l'usinage à grande précision.

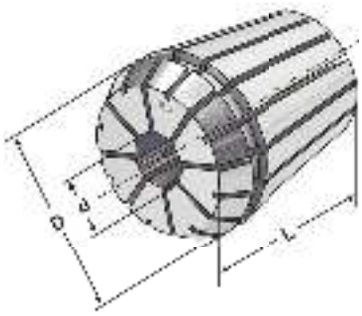

ISO 15488 B
DIN 6499 B

ER

↗ ≤ 0,005

14.04

Bestell-Nr. *Order no.* Référence	Größe *Size* Taille	d	D	L
430ESP-03	ER 25	3,0 – 2,5	26	34
430ESP-035	ER 25	3,5 – 3,0	26	34
430ESP-04	ER 25	4,0 – 3,5	26	34
430ESP-045	ER 25	4,5 – 4,0	26	34
430ESP-05	ER 25	5,0 – 4,5	26	34
430ESP-055	ER 25	5,5 – 5,0	26	34
430ESP-06	ER 25	6,0 – 5,5	26	34
430ESP-065	ER 25	6,5 – 6,0	26	34
430ESP-07	ER 25	7,0 – 6,5	26	34
430ESP-075	ER 25	7,5 – 7,0	26	34
430ESP-08	ER 25	8,0 – 7,5	26	34
430ESP-085	ER 25	8,5 – 8,0	26	34
430ESP-09	ER 25	9,0 – 8,5	26	34
430ESP-095	ER 25	9,5 – 9,0	26	34
430ESP-10	ER 25	10,0 – 9,5	26	34
430ESP-105	ER 25	10,5 – 10,0	26	34
430ESP-11	ER 25	11,0 – 10,5	26	34
430ESP-115	ER 25	11,5 – 11,0	26	34
430ESP-12	ER 25	12,0 – 11,5	26	34
430ESP-125	ER 25	12,5 – 12,0	26	34
430ESP-13	ER 25	13,0 – 12,5	26	34
430ESP-135	ER 25	13,5 – 13,0	26	34
430ESP-14	ER 25	14,0 – 13,5	26	34
430ESP-145	ER 25	14,5 – 14,0	26	34
430ESP-15	ER 25	15,0 – 14,5	26	34
430ESP-155	ER 25	15,5 – 15,0	26	34
430ESP-16	ER 25	16,0 – 15,5	26	34

- Rostfrei
- Edelstahl 1.4021 x 20Cr13
- Höhere Wiederholgenauigkeit
- Spannzangenbohrung gehont
- Besonders geeignet für Drahterosion

- *Rustproof*
- *Stainless steel 1.4021 x 20Cr13*
- *Higher repeat-accuracy*
- *Honed collet boring*
- *Especially suitable fore wire EDM*

- Inoxydable
- Acier affiné 1.4021 x 20Cr13
- Répétabilité supérieure
- Alésage de pince aiguisé
- Convient particulièrement pour le fil EDM

9.71

9.71

10.11

Tap collets - ISO 15488 B (DIN 6499 B) System ER
Pinces de serrage pour tarauds - ISO 15488 B (DIN 6499 B) System ER

Verwendung:
Für Maschinen mit steigungssynchronem Vorschub. Zur verdrehsicheren Spannung von Gewindebohrern.

Application:
For machines with rigid tapping.
For safe clamping of taps.

Application:
Pour machines avec broche synchronisée.
Pour le serrage stable de tarauds.

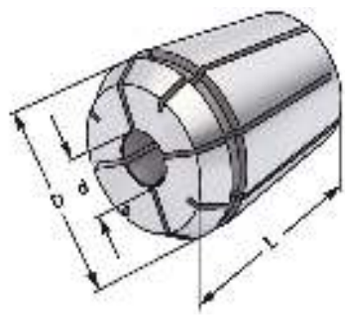

ISO 15488 B
DIN 6499 B

ER

↗ ≤ 0,015

14.04

Bestell-Nr. *Order no.* Référence	Größe *Size* Taille	d	Schaft *Shaft* Queue	Vierkant *Square* Carré	D	L
430G-3527	ER 25	3,5		2,7	26	34
430G-43	ER 25	4		3	26	34
430G-4534	ER 25	4,5		3,4	26	34
430G-649	ER 25	6		4,9	26	34
430G-755	ER 25	7		5,5	26	34
430G-862	ER 25	8		6,2	26	34
430G-97	ER 25	9		7	26	34
430G-108	ER 25	10		8	26	34
430G-119	ER 25	11		9	26	34
430G-129	ER 25	12		9	26	34

9.72

9.72

10.11

Tap collets with cooling channels
Pinces de serrage avec canaux d'arrosage

Verwendung:
Für Maschinen mit steigungssynchronem Vorschub. Zur verdrehsicheren Spannung von Gewindebohrern.

Application:
For machines with rigid tapping.
For safe clamping of taps.

Application:
Pour machines avec broche synchronisée.
Pour le serrage stable de tarauds.

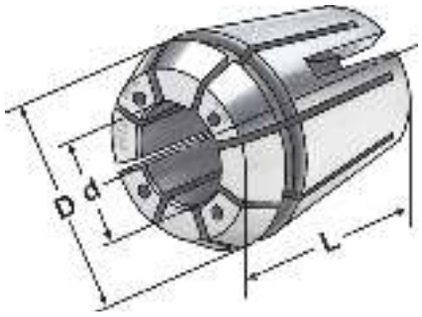

ISO 15488 B
DIN 6499 B

ER

↗ ≤ 0,015

14.04

Bestell-Nr. *Order no.* Référence	Größe *Size* Taille	d	Schaft *Shaft* Queue	Vierkant *Square* Carré	D	L
430GC-3527	ER 25	3,5		2,7	25,8	34
430GC-43	ER 25	4		3	25,8	34
430GC-4534	ER 25	4,5		3,4	25,8	34
430GC-649	ER 25	6		4,9	25,8	34
430GC-755	ER 25	7		5,5	25,8	34
430GC-862	ER 25	8		6,2	25,8	34
430GC-97	ER 25	9		7	25,8	34
430GC-108	ER 25	10		8	25,8	34
430GC-119	ER 25	11		9	25,8	34
430GC-129	ER 25	12		9	25,8	34

9.73

9.73

10.11

Tap collets with seals
Pinces de serrage pour tarauds

Verwendung:
Für Maschinen mit steigungssynchronem Vorschub. Zur verdrehsicheren Spannung von Gewindebohrern.

Application:
For machines with rigid tapping.
For safe clamping of taps.

Application:
Pour machines avec broche synchronisée.
Pour le serrage stable de tarauds.

ISO 15488 B
DIN 6499 B

ER

↗ ≤ 0,015

14.04

Bestell-Nr. *Order no.* Référence	Größe *Size* Taille	d	Schaft *Shaft* Queue	Vierkant *Square* Carré	D	L
430GA-3527	ER 25	3,5	2,7	25,8	34	
430GA-43	ER 25	4	3	25,8	34	
430GA-4534	ER 25	4,5	3,4	25,8	34	
430GA-649	ER 25	6	4,9	25,8	34	
430GA-755	ER 25	7	5,5	25,8	34	
430GA-862	ER 25	8	6,2	25,8	34	
430GA-97	ER 25	9	7	25,8	34	
430GA-108	ER 25	10	8	25,8	34	
430GA-119	ER 25	11	9	25,8	34	
430GA-129	ER 25	12	9	25,8	34	

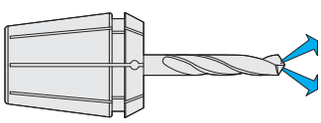

9.74
9.74
10.11

Collets ISO 15488 B (DIN 6499 B) ER-system
Pinces de serrage ISO 15488 B (DIN 6499 B) système ER

Verwendung:
Zur Aufnahme von Werkzeugen mit Zylinderschaft in Spannfutter DIN 6499.

Application:
For mounting straight-shank tools in collet chucks DIN 6499.

Application:
Pour le serrage d'outils avec queue cylindrique dans mandrins à pinces DIN 6499.

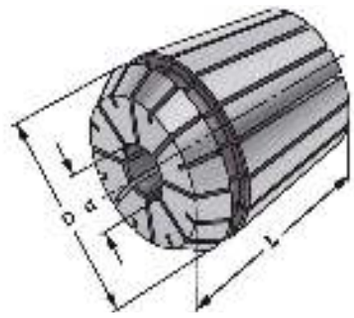

ISO 15488 B
DIN 6499 B

ER

↗ ≤ 0,015

14.04

Bestell-Nr. *Order no.* Référence	Größe *Size* Taille	d	D	L
470E-02	ER 32	2 – 1,5	33	40
470E-03	ER 32	3 – 2,0	33	40
470E-04	ER 32	4 – 3,0	33	40
470E-05	ER 32	5 – 4,0	33	40
470E-06	ER 32	6 – 5,0	33	40
470E-07	ER 32	7 – 6,0	33	40
470E-08	ER 32	8 – 7,0	33	40
470E-09	ER 32	9 – 8,0	33	40
470E-10	ER 32	10 – 9,0	33	40
470E-11	ER 32	11 – 10,0	33	40
470E-12	ER 32	12 – 11,0	33	40
470E-13	ER 32	13 – 12,0	33	40
470E-14	ER 32	14 – 13,0	33	40
470E-15	ER 32	15 – 14,0	33	40
470E-16	ER 32	16 – 15,0	33	40
470E-17	ER 32	17 – 16,0	33	40
470E-18	ER 32	18 – 17,0	33	40
470E-19	ER 32	19 – 18,0	33	40
470E-20	ER 32	20 – 19,0	33	40

Hinweis: Hohe Flexibilität: Großer Spannbereich bis –1 mm
Note: *High flexibility: Large holding capacity up to –1 mm*
Observation: Grande capacité de serrage jusqu'à –1 mm

9.65

9.65

10.11

Precision collets ISO 15488 B (DIN 6499 B) ER-system
Pinces de serrage de précision ISO 15488 B (DIN 6499 B) système ER

Verwendung:
Zur Aufnahme von Werkzeugen mit Zylinderschaft in Spannfutter DIN 6499.
Für Anwendungen im HSC-Bereich und für hochpräzise Bearbeitungsergebnisse.

Application:
For mounting straight-shank tools in collet chucks DIN 6499. To use for high speed cutting and high precision milling.

Application:
Pour le serrage d'outils avec queue cylindrique dans mandrins à pinces DIN 6499.
Pour l'usage dans le coupage à grande vitesse et dans l'usinage à grande précision.

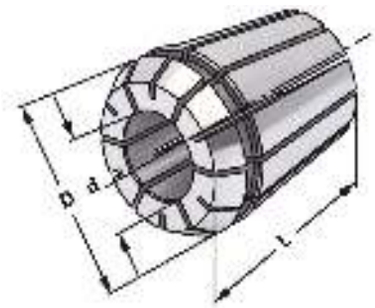

ISO 15488 B
DIN 6499 B

ER

↗ ≤ 0,005

14.04

Bestell-Nr. *Order no.* Référence	Größe *Size* Taille	d	D	L
470EP-02	ER 32	2 – 1,5	33	40
470EP-03	ER 32	3 – 2,0	33	40
470EP-04	ER 32	4 – 3,0	33	40
470EP-05	ER 32	5 – 4,0	33	40
470EP-06	ER 32	6 – 5,0	33	40
470EP-07	ER 32	7 – 6,0	33	40
470EP-08	ER 32	8 – 7,0	33	40
470EP-09	ER 32	9 – 8,0	33	40
470EP-10	ER 32	10 – 9,0	33	40
470EP-11	ER 32	11 – 10,0	33	40
470EP-12	ER 32	12 – 11,0	33	40
470EP-13	ER 32	13 – 12,0	33	40
470EP-14	ER 32	14 – 13,0	33	40
470EP-15	ER 32	15 – 14,0	33	40
470EP-16	ER 32	16 – 15,0	33	40
470EP-17	ER 32	17 – 16,0	33	40
470EP-18	ER 32	18 – 17,0	33	40
470EP-19	ER 32	19 – 18,0	33	40
470EP-20	ER 32	20 – 19,0	33	40

Hinweis: Hohe Flexibilität: Großer Spannbereich bis –1 mm
Note: *High flexibility: Large holding capacity up to –1 mm*
Observation: Grande capacité de serrage jusqu'à –1 mm

9.66

9.66

10.11

Collets sealed for IC - ISO 15488 B (DIN 6499 B) ER-system
Pinces de serrage avec joint d'étanchéité pour IC - ISO 15488 B (DIN 6499 B) système ER

Verwendung:
Zur Aufnahme von Werkzeugen mit Innenkühlung und Zylinderschaft in Spannfutter DIN 6499

Application:
For mounting straight-shank tools with internal cooling in collet chucks DIN 6499

Application:
Pour le serrage des outils avec le refroidissement interne et avec queue cylindrique dans mandrins à pinces DIN 6499

ISO 15488 B
DIN 6499 B | ER | ↗ ≤ 0,015

14.04

Bestell-Nr. *Order no.* Référence	Größe *Size* Taille	d	D	L
470EA-03	ER 32	3	33	40
470EA-04	ER 32	4	33	40
470EA-05	ER 32	5	33	40
470EA-06	ER 32	6	33	40
470EA-07	ER 32	7	33	40
470EA-08	ER 32	8	33	40
470EA-09	ER 32	9	33	40
470EA-10	ER 32	10	33	40
470EA-11	ER 32	11	33	40
470EA-12	ER 32	12	33	40
470EA-13	ER 32	13	33	40
470EA-14	ER 32	14	33	40
470EA-15	ER 32	15	33	40
470EA-16	ER 32	16	33	40
470EA-17	ER 32	17	33	40
470EA-18	ER 32	18	33	40
470EA-19	ER 32	19	33	40
470EA-20	ER 32	20	33	40

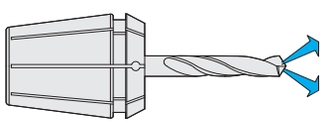

Hinweis: Nur das Nennmaß d kann gespannt werden, mit Dichtstopfen für Innenkühlung (einsetzbar bis 21 bar). Um eine optimale Abdichtung zu erreichen, muss das zu spannende Werkzeug auf der ganzen Länge der geschliffenen Bohrung der Spannzange eingespannt werden.

Note: *Only nominal size d can be clamped with sealing plug for internal cooling (applicable up to 21 bar). In order to achieve an optimum sealing the tool must be clamped on the complete length of the ground drill of the collet.*

Observation: Seulement la dimension nominale d peut être tendu avec des bochons 'étan héité pour le refroidissement interne (peut être utilisé jusqu'à 21 bar). Afin d'obtenir un étanchéité optimal l'outil doit être serré sur la lon gueur complète de l'alésage rectifié de la pince.

9.67

9.67

10.11

Collets steel sealed for high pressure cooling until 120 bar
Pinces de serrage, étanche pour arrosage de haute pression 120 bar

Verwendung:
Zur Aufnahme von Werkzeugen mit Innenkühlung und Zylinderschaft in Spannfutter DIN 6499

Application:
For mounting straight-shank tools with internal cooling in collet chucks DIN 6499

Application:
Pour le serrage des outils avec le refroidissement interne et avec queue cylindrique dans mandrins à pinces DIN 6499

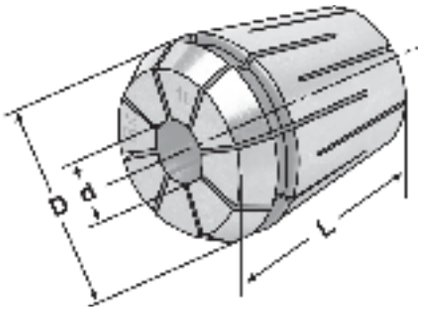

ISO 15488 B
DIN 6499 B

ER

↗ ≤ 0,015

14.04

Bestell-Nr. *Order no.* Référence	Größe *Size* Taille	d	D	L
470EH-03	ER 32	3	33	40
470EH-04	ER 32	4	33	40
470EH-05	ER 32	5	33	40
470EH-06	ER 32	6	33	40
470EH-07	ER 32	7	33	40
470EH-08	ER 32	8	33	40
470EH-09	ER 32	9	33	40
470EH-10	ER 32	10	33	40
470EH-11	ER 32	11	33	40
470EH-12	ER 32	12	33	40
470EH-13	ER 32	13	33	40
470EH-14	ER 32	14	33	40
470EH-15	ER 32	15	33	40
470EH-16	ER 32	16	33	40
470EH-17	ER 32	17	33	40
470EH-18	ER 32	18	33	40
470EH-19	ER 32	19	33	40
470EH-20	ER 32	20	33	40

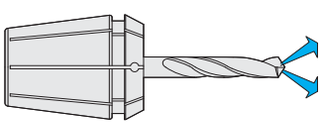

Hinweis: Nur das Nennmaß d kann gespannt werden (einsetzbar bis 120 bar). Um eine optimale Abdichtung zu erreichen, muss das zu spannende Werkzeug auf der ganzen Länge der geschliffenen Bohrung der Spannzange eingespannt werden.

Note: *Only nominal size d can be clamped (applicable up to 120 bar). In order to achieve an optimum sealing the tool must be clamped on the complete length of the ground drill of the collet.*

Observation: Seulement la dimension nominale d peut être tendu (peut être utilisé jusqu'à 120 bar). Afin d'obtenir un étanchéité optimal l'outil doit être serré sur la longueur complète de l'alésage rectifié de la pince.

ISO 15488 B (DIN 6499 B) System ER

Collets with seals and cooling channels ISO 15488 B (DIN 6499 B) ER-system
Pinces de serrage avec canaux d'arrosage ISO 15488 B (DIN 6499 B) système ER

Verwendung:
Zur Aufnahme von Werkzeugen mit Zylinderschaft in Spannfutter DIN 6499.

Application:
For mounting straight-shank tools in collet chucks DIN 6499.

Application:
Pour le serrage d'outils avec queue cylindrique dans mandrins à pinces DIN 6499.

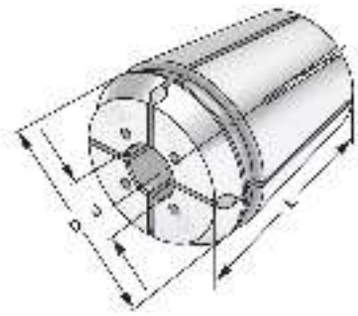

ISO 15488 B / DIN 6499 B | ER | ↗ ≤ 0,015

14.04

Bestell-Nr. *Order no.* Référence	Größe *Size* Taille	d	D	L
470EC-03	ER 32	3	33	40
470EC-04	ER 32	4	33	40
470EC-05	ER 32	5	33	40
470EC-06	ER 32	6	33	40
470EC-07	ER 32	7	33	40
470EC-08	ER 32	8	33	40
470EC-09	ER 32	9	33	40
470EC-10	ER 32	10	33	40
470EC-11	ER 32	11	33	40
470EC-12	ER 32	12	33	40
470EC-13	ER 32	13	33	40
470EC-14	ER 32	14	33	40
470EC-15	ER 32	15	33	40
470EC-16	ER 32	16	33	40
470EC-17	ER 32	17	33	40
470EC-18	ER 32	18	33	40
470EC-19	ER 32	19	33	40
470EC-20	ER 32	20	33	40

Hinweis: Nur das Nennmaß d kann gespannt werden, mit Kühlkanälen. Einsetzbar bis 21 bar.
Um eine optimale Abdichtung zu erreichen, muss das zu spannende Werkzeug auf der ganzen Länge der geschliffenen Bohrung der Spannzange eingespannt werden.

Note: *Only nominal size d can be clamped, with cooling channels. Applicable up to 21 bar.*
In order to achieve an optimum sealing the tool must be clamped on the complete length of the ground drill of the collet.

Observation: Seulement la dimension nominale d peut être tendu, avec canaux d'arrosge.
Peut être utilisé jusqu'à 21 bar. Afin d'obtenir un étanchéité optimal l'outil doit être serré sur la longueur complète de l'alésage rectifié de la pince.

9.69

9.69

10.11

ISO 15488 B (DIN 6499 B) System ER

Collets with cooling channels along the boring ISO 15488 B (DIN 6499 B) ER-system
Pinces de serrage avec canaux d'arrosage le long de l'alésage ISO 15488 B (DIN 6499 B) système ER

Verwendung:
Zur Aufnahme von Werkzeugen mit Zylinderschaft in Spannfutter DIN 6499.

Application:
For mounting straight-shank tools in collet chucks DIN 6499.

Application:
Pour le serrage d'outils avec queue cylindrique dans mandrins à pinces DIN 6499.

ISO 15488 B
DIN 6499 B | ER | ↗ ≤ 0,015

14.04

Bestell-Nr. *Order no.* Référence	Größe *Size* Taille	d	D	L
470ECC-03	ER 32	3	33	40
470ECC-04	ER 32	4	33	40
470ECC-05	ER 32	5	33	40
470ECC-06	ER 32	6	33	40
470ECC-07	ER 32	7	33	40
470ECC-08	ER 32	8	33	40
470ECC-09	ER 32	9	33	40
470ECC-10	ER 32	10	33	40
470ECC-11	ER 32	11	33	40
470ECC-12	ER 32	12	33	40
470ECC-13	ER 32	13	33	40
470ECC-14	ER 32	14	33	40
470ECC-15	ER 32	15	33	40
470ECC-16	ER 32	16	33	40
470ECC-17	ER 32	17	33	40
470ECC-18	ER 32	18	33	40
470ECC-19	ER 32	19	33	40
470ECC-20	ER 32	20	33	40

Hinweis: Nur das Nennmaß d kann gespannt werden, mit Kühlkanälen entlang der Bohrung. Einsetzbar bis 21 bar. Um eine optimale Abdichtung zu erreichen, muss das zu spannende Werkzeug auf der ganzen Länge der geschliffenen Bohrung der Spannzange eingespannt werden.

Note: *Only nominal size d can be clamped, with cooling channels along the boring. Applicable up to 21 bar. In order to achieve an optimum sealing the tool must be clamped on the complete length of the ground drill of the collet.*

Observation: Seulement la dimension nominale d peut être tendu, avec canaux d'arrosage le long de l'alésage. Peut être utilisé jusqu'à 21 bar. Afin d'obtenir un étanchéité optimal l'outil doit être serré sur la longueur complète de l'alésage rectifié de la pince.

9.70

9.70

10.11

Precision collets ISO 15488 B (DIN 6499 B) ER-system - stainless steel

Pinces de serrage de précision ISO 15488 B (DIN 6499 B) système ER - acier inoxydable

Verwendung:
Zur Aufnahme von Werkzeugen mit Zylinderschaft in Spannfutter DIN 6499. Für Anwendungen im HSC-Bereich und für hochpräzise Bearbeitungsergebnisse.

Application:
For mounting straight-shank tools in collet chucks DIN 6499. To use for high speed cutting and high precision milling.

Application:
Pour le serrage d'outils avec queue cylindrique dans mandrins à pinces DIN 6499. Pour l'usage dans le coupage à grande vitesse et dans l'usinage à grande précision.

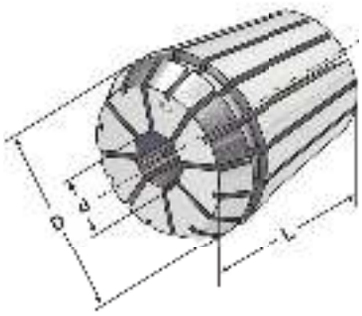

ISO 15488 B
DIN 6499 B

ER

↗ ≤ 0,005

14.04

Bestell-Nr. *Order no.* Référence	Größe *Size* Taille	d	D	L
470ESP-03	ER 32	3,0 – 2,5	33	40
470ESP-035	ER 32	3,5 – 3,0	33	40
470ESP-04	ER 32	4,0 – 3,5	33	40
470ESP-045	ER 32	4,5 – 4,0	33	40
470ESP-05	ER 32	5,0 – 4,5	33	40
470ESP-055	ER 32	5,5 – 5,0	33	40
470ESP-06	ER 32	6,0 – 5,5	33	40
470ESP-065	ER 32	6,5 – 6,0	33	40
470ESP-07	ER 32	7,0 – 6,5	33	40
470ESP-075	ER 32	7,5 – 7,0	33	40
470ESP-08	ER 32	8,0 – 7,5	33	40
470ESP-085	ER 32	8,5 – 8,0	33	40
470ESP-09	ER 32	9,0 – 8,5	33	40
470ESP-095	ER 32	9,5 – 9,0	33	40
470ESP-10	ER 32	10,0 – 9,5	33	40
470ESP-105	ER 32	10,5 – 10,0	33	40
470ESP-11	ER 32	11,0 – 10,5	33	40
470ESP-115	ER 32	11,5 – 11,0	33	40
470ESP-12	ER 32	12,0 – 11,5	33	40
470ESP-125	ER 32	12,5 – 12,0	33	40
470ESP-13	ER 32	13,0 – 12,5	33	40
470ESP-135	ER 32	13,5 – 13,0	33	40
470ESP-14	ER 32	14,0 – 13,5	33	40
470ESP-145	ER 32	14,5 – 14,0	33	40
470ESP-15	ER 32	15,0 – 14,5	33	40
470ESP-155	ER 32	15,5 – 15,0	33	40
470ESP-16	ER 32	16,0 – 15,5	33	40
470ESP-165	ER 32	16,5 – 16,0	33	40
470ESP-17	ER 32	17,0 – 16,5	33	40
470ESP-175	ER 32	17,5 – 17,0	33	40
470ESP-18	ER 32	18,0 – 17,5	33	40
470ESP-185	ER 32	18,5 – 18,0	33	40
470ESP-19	ER 32	19,0 – 18,5	33	40
470ESP-195	ER 32	19,5 – 19,0	33	40
470ESP-20	ER 32	20,0 – 19,5	33	40

9.71 9.71 10.11

Tap collets - ISO 15488 B (DIN 6499 B) System ER
Pinces de serrage pour tarauds - ISO 15488 B (DIN 6499 B) System ER

Verwendung:
Für Maschinen mit steigungssynchronem Vorschub. Zur verdrehsicheren Spannung von Gewindebohrern.

Application:
For machines with rigid tapping.
For safe clamping of taps.

Application:
Pour machines avec broche synchronisée.
Pour le serrage stable de tarauds.

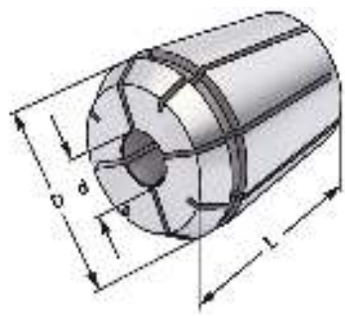

ISO 15488 B
DIN 6499 B

ER

↗ ≤ 0,015

14.04

Bestell-Nr. *Order no.* Référence	Größe *Size* Taille	d	Schaft *Shaft* Queue	Vierkant *Square* Carré	D	L
470G-4534	ER 32	4,5		3,4	33	40
470G-649	ER 32	6		4,9	33	40
470G-755	ER 32	7		5,5	33	40
470G-862	ER 32	8		6,2	33	40
470G-97	ER 32	9		7	33	40
470G-108	ER 32	10		8	33	40
470G-119	ER 32	11		9	33	40
470G-129	ER 32	12		9	33	40
470G-1411	ER 32	14		11	33	40
470G-1612	ER 32	16		12	33	40

9.72

9.72

10.11

Tap collets with cooling channels
Pinces de serrage avec canaux d'arrosage

Verwendung:
Für Maschinen mit steigungssynchronem Vorschub. Zur verdrehsicheren Spannung von Gewindebohrern.

Application:
For machines with rigid tapping.
For safe clamping of taps.

Application:
Pour machines avec broche synchronisée.
Pour le serrage stable de tarauds.

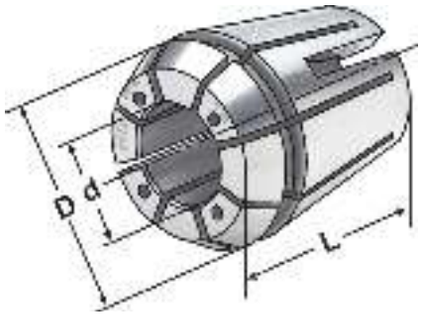

ISO 15488 B
DIN 6499 B

ER

↗ ≤ 0,015

14.04

Bestell-Nr. *Order no.* Référence	Größe *Size* Taille	d	Schaft *Shaft* Queue	Vierkant *Square* Carré	D	L
470GC-4534	ER 32	4,5		3,4	32,8	40
470GC-649	ER 32	6		4,9	32,8	40
470GC-755	ER 32	7		5,5	32,8	40
470GC-862	ER 32	8		6,2	32,8	40
470GC-97	ER 32	9		7	32,8	40
470GC-108	ER 32	10		8	32,8	40
470GC-119	ER 32	11		9	32,8	40
470GC-129	ER 32	12		9	32,8	40
470GC-1411	ER 32	14		11	32,8	40
470GC-1612	ER 32	16		12	32,8	40

9.73

9.73

10.11

Tap collets with seals
Pinces de serrage pour tarauds

Verwendung:
Für Maschinen mit steigungssynchronem Vorschub. Zur verdrehsicheren Spannung von Gewindebohrern.

Application:
For machines with rigid tapping.
For safe clamping of taps.

Application:
Pour machines avec broche synchronisée.
Pour le serrage stable de tarauds.

ISO 15488 B
DIN 6499 B

ER

↗ ≤ 0,015

14.04

Bestell-Nr. *Order no.* Référence	Größe *Size* Taille	d Schaft *Shaft* Queue	Vierkant *Square* Carré	D	L
470GA-4534	ER 32	4,5	3,4	32,8	40
470GA-649	ER 32	6	4,9	32,8	40
470GA-755	ER 32	7	5,5	32,8	40
470GA-862	ER 32	8	6,2	32,8	40
470GA-97	ER 32	9	7	32,8	40
470GA-108	ER 32	10	8	32,8	40
470GA-119	ER 32	11	9	32,8	40
470GA-129	ER 32	12	9	32,8	40
470GA-1411	ER 32	14	11	32,8	40
470GA-1612	ER 32	16	12	32,8	40

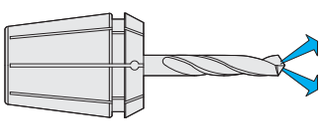

9.74

9.74

10.11

Collets ISO 15488 B (DIN 6499 B) ER-system
Pinces de serrage ISO 15488 B (DIN 6499 B) système ER

Verwendung:
Zur Aufnahme von Werkzeugen mit Zylinderschaft in Spannfutter DIN 6499.

Application:
For mounting straight-shank tools in collet chucks DIN 6499.

Application:
Pour le serrage d'outils avec queue cylindrique dans mandrins à pinces DIN 6499.

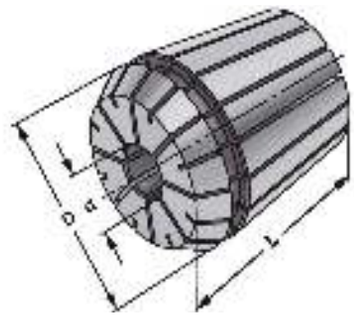

ISO 15488 B
DIN 6499 B

ER

↗ ≤ 0,015

14.04

Bestell-Nr. *Order no.* Référence	Größe *Size* Taille	d	D	L
472E-03	ER 40	3 – 2,5	41	46
472E-04	ER 40	4 – 3,0	41	46
472E-05	ER 40	5 – 4,0	41	46
472E-06	ER 40	6 – 5,0	41	46
472E-07	ER 40	7 – 6,0	41	46
472E-08	ER 40	8 – 7,0	41	46
472E-09	ER 40	9 – 8,0	41	46
472E-10	ER 40	10 – 9,0	41	46
472E-11	ER 40	11 – 10,0	41	46
472E-12	ER 40	12 – 11,0	41	46
472E-13	ER 40	13 – 12,0	41	46
472E-14	ER 40	14 – 13,0	41	46
472E-15	ER 40	15 – 14,0	41	46
472E-16	ER 40	16 – 15,0	41	46
472E-17	ER 40	17 – 16,0	41	46
472E-18	ER 40	18 – 17,0	41	46
472E-19	ER 40	19 – 18,0	41	46
472E-20	ER 40	20 – 19,0	41	46
472E-21	ER 40	21 – 20,0	41	46
472E-22	ER 40	22 – 21,0	41	46
472E-23	ER 40	23 – 22,0	41	46
472E-24	ER 40	24 – 23,0	41	46
472E-25	ER 40	25 – 24,0	41	46
472E-26	ER 40	26 – 25,0	41	46

Hinweis: Hohe Flexibilität: Großer Spannbereich bis –1 mm
Note: *High flexibility: Large holding capacity up to –1 mm*
Observation: Grande capacité de serrage jusqu'à –1 mm

9.65

9.65

10.11

Precision collets ISO 15488 B (DIN 6499 B) ER-system
Pinces de serrage de précision ISO 15488 B (DIN 6499 B) système ER

Verwendung:
Zur Aufnahme von Werkzeugen mit Zylinderschaft in Spannfutter DIN 6499.
Für Anwendungen im HSC-Bereich und für hochpräzise Bearbeitungsergebnisse.

Application:
For mounting straight-shank tools in collet chucks DIN 6499. To use for high speed cutting and high precision milling.

Application:
Pour le serrage d'outils avec queue cylindrique dans mandrins à pinces DIN 6499.
Pour l'usage dans le coupage à grande vitesse et dans l'usinage à grande précision.

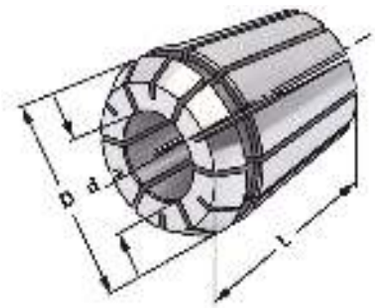

ISO 15488 B
DIN 6499 B

ER

↗ ≤ 0,005

14.04

Bestell-Nr. *Order no.* Référence	Größe *Size* Taille	d	D	L
472EP-03	ER 40	3 – 2,5	41	46
472EP-04	ER 40	4 – 3,0	41	46
472EP-05	ER 40	5 – 4,0	41	46
472EP-06	ER 40	6 – 5,0	41	46
472EP-07	ER 40	7 – 6,0	41	46
472EP-08	ER 40	8 – 7,0	41	46
472EP-09	ER 40	9 – 8,0	41	46
472EP-10	ER 40	10 – 9,0	41	46
472EP-11	ER 40	11 – 10,0	41	46
472EP-12	ER 40	12 – 11,0	41	46
472EP-13	ER 40	13 – 12,0	41	46
472EP-14	ER 40	14 – 13,0	41	46
472EP-15	ER 40	15 – 14,0	41	46
472EP-16	ER 40	16 – 15,0	41	46
472EP-17	ER 40	17 – 16,0	41	46
472EP-18	ER 40	18 – 17,0	41	46
472EP-19	ER 40	19 – 18,0	41	46
472EP-20	ER 40	20 – 19,0	41	46
472EP-21	ER 40	21 – 20,0	41	46
472EP-22	ER 40	22 – 21,0	41	46
472EP-23	ER 40	23 – 22,0	41	46
472EP-24	ER 40	24 – 23,0	41	46
472EP-25	ER 40	25 – 24,0	41	46
472EP-26	ER 40	26 – 25,0	41	46

Hinweis: Hohe Flexibilität: Großer Spannbereich bis –1 mm
Note: *High flexibility: Large holding capacity up to –1 mm*
Observation: Grande capacité de serrage jusqu'à –1 mm

9.66

9.66

10.11

Collets sealed for IC - ISO 15488 B (DIN 6499 B) ER-system
Pinces de serrage avec joint d'étanchéité pour IC - ISO 15488 B (DIN 6499 B) système ER

Verwendung:
Zur Aufnahme von Werkzeugen mit Innenkühlung und Zylinderschaft in Spannfutter DIN 6499

Application:
For mounting straight-shank tools with internal cooling in collet chucks DIN 6499

Application:
Pour le serrage des outils avec le refroidissement interne et avec queue cylindrique dans mandrins à pinces DIN 6499

ISO 15488 B
DIN 6499 B

ER

↗ ≤ 0,015

14.04

Bestell-Nr. *Order no.* Référence	Größe *Size* Taille	d	D	L
472EA-03	ER 40	3	41	46
472EA-04	ER 40	4	41	46
472EA-05	ER 40	5	41	46
472EA-06	ER 40	6	41	46
472EA-07	ER 40	7	41	46
472EA-08	ER 40	8	41	46
472EA-09	ER 40	9	41	46
472EA-10	ER 40	10	41	46
472EA-11	ER 40	11	41	46
472EA-12	ER 40	12	41	46
472EA-13	ER 40	13	41	46
472EA-14	ER 40	14	41	46
472EA-15	ER 40	15	41	46
472EA-16	ER 40	16	41	46
472EA-17	ER 40	17	41	46
472EA-18	ER 40	18	41	46
472EA-19	ER 40	19	41	46
472EA-20	ER 40	20	41	46
472EA-21	ER 40	21	41	46
472EA-22	ER 40	22	41	46
472EA-23	ER 40	23	41	46
472EA-24	ER 40	24	41	46
472EA-25	ER 40	25	41	46
472EA-26	ER 40	26	41	46

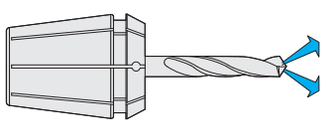

Hinweis: Nur das Nennmaß d kann gespannt werden, mit Dichtstopfen für Innenkühlung (einsetzbar bis 21 bar). Um eine optimale Abdichtung zu erreichen, muss das zu spannende Werkzeug auf der ganzen Länge der geschliffenen Bohrung der Spannzange eingespannt werden.

Note: *Only nominal size d can be clamped with sealing plug for internal cooling (applicable up to 21 bar). In order to achieve an optimum sealing the tool must be clamped on the complete length of the ground drill of the collet.*

Observation: Seulement la dimension nominale d peut être tendu avec des bochons 'étan héité pour le refroidissement interne (peut être utilisé jusqu'à 21 bar). Afin d'obtenir un étanchéité optimal l'outil doit être serré sur la lon gueur complète de l'alésage rectifié de la pince.

9.67

9.67

10.11

Collets steel sealed for high pressure cooling until 120 bar
Pinces de serrage, étanche pour arrosage de haute pression 120 bar

Verwendung:
Zur Aufnahme von Werkzeugen mit Innenkühlung und Zylinderschaft in Spannfutter DIN 6499

Application:
For mounting straight-shank tools with internal cooling in collet chucks DIN 6499

Application:
Pour le serrage des outils avec le refroidissement interne et avec queue cylindrique dans mandrins à pinces DIN 6499

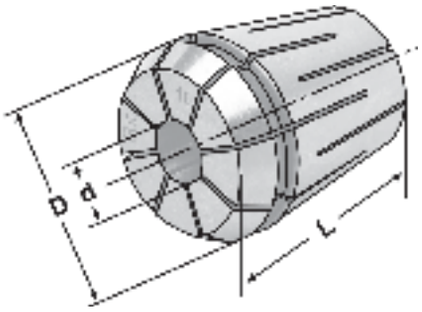

ISO 15488 B
DIN 6499 B

ER

↗ ≤ 0,015

14.04

Bestell-Nr. *Order no.* Référence	Größe *Size* Taille	d	D	L
472EH-04	ER 40	4	41	46
472EH-05	ER 40	5	41	46
472EH-06	ER 40	6	41	46
472EH-07	ER 40	7	41	46
472EH-08	ER 40	8	41	46
472EH-09	ER 40	9	41	46
472EH-10	ER 40	10	41	46
472EH-11	ER 40	11	41	46
472EH-12	ER 40	12	41	46
472EH-13	ER 40	13	41	46
472EH-14	ER 40	14	41	46
472EH-15	ER 40	15	41	46
472EH-16	ER 40	16	41	46
472EH-17	ER 40	17	41	46
472EH-18	ER 40	18	41	46
472EH-19	ER 40	19	41	46
472EH-20	ER 40	20	41	46
472EH-21	ER 40	21	41	46
472EH-22	ER 40	22	41	46
472EH-23	ER 40	23	41	46
472EH-24	ER 40	24	41	46
472EH-25	ER 40	25	41	46
472EH-26	ER 40	26	41	46

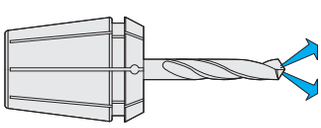

Hinweis: Nur das Nennmaß d kann gespannt werden (einsetzbar bis 120 bar). Um eine optimale Abdichtung zu erreichen, muss das zu spannende Werkzeug auf der ganzen Länge der geschliffenen Bohrung der Spannzange eingespannt werden.

Note: *Only nominal size d can be clamped (applicable up to 120 bar). In order to achieve an optimum sealing the tool must be clamped on the complete length of the ground drill of the collet.*

Observation: Seulement la dimension nominale d peut être tendu (peut être utilisé jusqu'à 120 bar). Afin d'obtenir un étanchéité optimal l'outil doit être serré sur la longueur complète de l'alésage rectifié de la pince.

9.68

9.68

10.11

Collets with cooling channels ISO 15488 B (DIN 6499 B) ER-system
Pinces de serrage avec canaux d'arrosage ISO 15488 B (DIN 6499 B) système ER

Verwendung:
Zur Aufnahme von Werkzeugen mit Zylinderschaft in Spannfutter DIN 6499.

Application:
For mounting straight-shank tools in collet chucks DIN 6499.

Application:
Pour le serrage d'outils avec queue cylindrique dans mandrins à pinces DIN 6499.

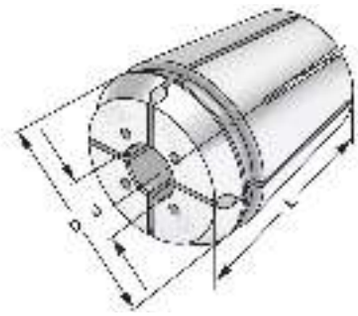

ISO 15488 B DIN 6499 B | ER | ↗ ≤ 0,015

14.04

Bestell-Nr. *Order no.* Référence	Größe *Size* Taille	d	D	L
472EC-04	ER 40	4	41	46
472EC-05	ER 40	5	41	46
472EC-06	ER 40	6	41	46
472EC-07	ER 40	7	41	46
472EC-08	ER 40	8	41	46
472EC-09	ER 40	9	41	46
472EC-10	ER 40	10	41	46
472EC-11	ER 40	11	41	46
472EC-12	ER 40	12	41	46
472EC-13	ER 40	13	41	46
472EC-14	ER 40	14	41	46
472EC-15	ER 40	15	41	46
472EC-16	ER 40	16	41	46
472EC-17	ER 40	17	41	46
472EC-18	ER 40	18	41	46
472EC-19	ER 40	19	41	46
472EC-20	ER 40	20	41	46
472EC-21	ER 40	21	41	46
472EC-22	ER 40	22	41	46
472EC-23	ER 40	23	41	46
472EC-24	ER 40	24	41	46
472EC-25	ER 40	25	41	46
472EC-26	ER 40	26	41	46

Hinweis: Nur das Nennmaß d kann gespannt werden, mit Kühlkanälen. Einsetzbar bis 21 bar. Um eine optimale Abdichtung zu erreichen, muss das zu spannende Werkzeug auf der ganzen Länge der geschliffenen Bohrung der Spannzange eingespannt werden.

Note: *Only nominal size d can be clamped, with cooling channels. Applicable up to 21 bar. In order to achieve an optimum sealing the tool must be clamped on the complete length of the ground drill of the collet.*

Observation: Seulement la dimension nominale d peut être tendu, avec canaux d'arrosge. Peut être utilisé jusqu'à 21 bar. Afin d'obtenir un étanchéité optimal l'outil doit être serré sur la longueur complète de l'alésage rectifié de la pince.

9.69

9.69

10.11

ISO 15488 B (DIN 6499 B) System ER

Collets with cooling channels along the boring ISO 15488 B (DIN 6499 B) ER-system
Pinces de serrage avec canaux d'arrosage le long de l'alésage ISO 15488 B (DIN 6499 B) système ER

Verwendung:
Zur Aufnahme von Werkzeugen mit Zylinderschaft in Spannfutter DIN 6499.

Application:
For mounting straight-shank tools in collet chucks DIN 6499.

Application:
Pour le serrage d'outils avec queue cylindrique dans mandrins à pinces DIN 6499.

ISO 15488 B DIN 6499 B | ER | ↗ ≤ 0,015

14.04

Bestell-Nr. *Order no.* Référence	Größe *Size* Taille	d	D	L
472ECC-04	ER 40	4	41	46
472ECC-05	ER 40	5	41	46
472ECC-06	ER 40	6	41	46
472ECC-07	ER 40	7	41	46
472ECC-08	ER 40	8	41	46
472ECC-09	ER 40	9	41	46
472ECC-10	ER 40	10	41	46
472ECC-11	ER 40	11	41	46
472ECC-12	ER 40	12	41	46
472ECC-13	ER 40	13	41	46
472ECC-14	ER 40	14	41	46
472ECC-15	ER 40	15	41	46
472ECC-16	ER 40	16	41	46
472ECC-17	ER 40	17	41	46
472ECC-18	ER 40	18	41	46
472ECC-19	ER 40	19	41	46
472ECC-20	ER 40	20	41	46
472ECC-21	ER 40	21	41	46
472ECC-22	ER 40	22	41	46
472ECC-23	ER 40	23	41	46
472ECC-24	ER 40	24	41	46
472ECC-25	ER 40	25	41	46
472ECC-26	ER 40	26	41	46

Hinweis: Nur das Nennmaß d kann gespannt werden, mit Kühlkanälen entlang der Bohrung. Einsetzbar bis 21 bar. Um eine optimale Abdichtung zu erreichen, muss das zu spannende Werkzeug auf der ganzen Länge der geschliffenen Bohrung der Spannzange eingespannt werden.

Note: *Only nominal size d can be clamped, with cooling channels along the boring. Applicable up to 21 bar. In order to achieve an optimum sealing the tool must be clamped on the complete length of the ground drill of the collet.*

Observation: Seulement la dimension nominale d peut être tendu, avec canaux d'arrosage le long de l'alésage. Peut être utilisé jusqu'à 21 bar. Afin d'obtenir un étanché-ité optimal l'outil doit être serré sur la longueur complète de l'alésage rectifié de la pince.

9.70 9.70 10.11

Tap collets - ISO 15488 B (DIN 6499 B) System ER
Pinces de serrage pour tarauds - ISO 15488 B (DIN 6499 B) System ER

Verwendung:
Für Maschinen mit steigungssynchronem Vorschub. Zur verdrehsicheren Spannung von Gewindebohrern.

Application:
For machines with rigid tapping.
For safe clamping of taps.

Application:
Pour machines avec broche synchronisée.
Pour le serrage stable de tarauds.

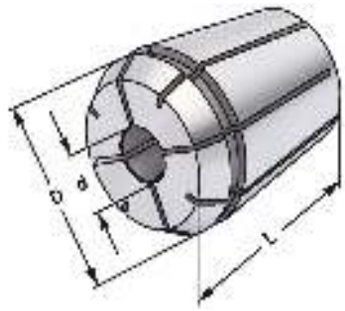

ISO 15488 B
DIN 6499 B

ER

↗ ≤ 0,015

14.04

Bestell-Nr. *Order no.* Référence	Größe *Size* Taille	d	Schaft *Shaft* Queue	Vierkant *Square* Carré	D	L
472G-649	ER 40	6		4,9	40,8	46
472G-755	ER 40	7		5,5	40,8	46
472G-862	ER 40	8		6,2	40,8	46
472G-97	ER 40	9		7	40,8	46
472G-108	ER 40	10		8	40,8	46
472G-119	ER 40	11		9	40,8	46
472G-129	ER 40	12		9	40,8	46
472G-1411	ER 40	14		11	40,8	46
472G-1612	ER 40	16		12	40,8	46
472G-18145	ER 40	18		14,5	40,8	46
472G-2016	ER 40	20		16	40,8	46

9.72

9.72

10.11

Tap collets with cooling channels
Pinces de serrage avec canaux d'arrosage

Verwendung:
Für Maschinen mit steigungssynchronem Vorschub. Zur verdrehsicheren Spannung von Gewindebohrern.

Application:
For machines with rigid tapping.
For safe clamping of taps.

Application:
Pour machines avec broche synchronisée.
Pour le serrage stable de tarauds.

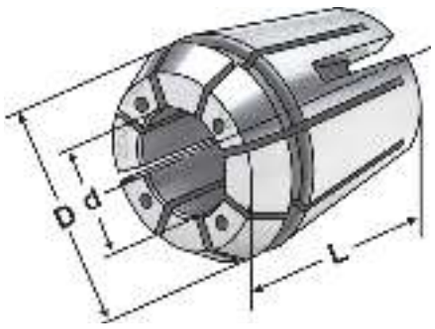

ISO 15488 B
DIN 6499 B | ER | ↗ ≤ 0,015

14.04

Bestell-Nr. *Order no.* Référence	Größe *Size* Taille	d	Schaft *Shaft* Queue	Vierkant *Square* Carré	D	L
472GC-649	ER 40	6		4,9	40,8	46
472GC-755	ER 40	7		5,5	40,8	46
472GC-862	ER 40	8		6,2	40,8	46
472GC-97	ER 40	9		7	40,8	46
472GC-108	ER 40	10		8	40,8	46
472GC-119	ER 40	11		9	40,8	46
472GC-129	ER 40	12		9	40,8	46
472GC-1411	ER 40	14		11	40,8	46
472GC-1612	ER 40	16		12	40,8	46
472GC-18145	ER 40	18		14,5	40,8	46
472GC-2016	ER 40	20		16	40,8	46

9.73 | 9.73 | 10.11

Tap collets with seals
Pinces de serrage pour tarauds

Verwendung:
Für Maschinen mit steigungssynchronem Vorschub. Zur verdrehsicheren Spannung von Gewindebohrern.

Application:
For machines with rigid tapping.
For safe clamping of taps.

Application:
Pour machines avec broche synchronisée.
Pour le serrage stable de tarauds.

ISO 15488 B
DIN 6499 B

ER

↗ ≤ 0,015

14.04

Bestell-Nr. *Order no.* Référence	Größe *Size* Taille	d	Schaft *Shaft* Queue	Vierkant *Square* Carré	D	L
472GA-649	ER 40		6	4,9	40,8	46
472GA-755	ER 40		7	5,5	40,8	46
472GA-862	ER 40		8	6,2	40,8	46
472GA-97	ER 40		9	7	40,8	46
472GA-108	ER 40		10	8	40,8	46
472GA-119	ER 40		11	9	40,8	46
472GA-129	ER 40		12	9	40,8	46
472GA-1411	ER 40		14	11	40,8	46
472GA-1612	ER 40		16	12	40,8	46
472GA-18145	ER 40		18	14,5	40,8	46
472GA-2016	ER 40		20	16	40,8	46

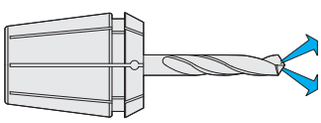

9.74

9.74

10.11

KEMMLER® *Online*

Technische Datenblätter, STEP/STL Modelle für die Simulation der NC-Programme und DXF-Zeichnungen zur Erstellung des Einrichteblattes stehen Online zur Verfügung.

Technical data sheets, STEP/STL models for the simulation of NC programs and DXF drawings to create the tooling sheet are online available.

Fiches techniques, STEP/STL modèles techniques pour la simulation de programmes CN et dessins DXF pour créer la feuille d'installation sont disponible online.

Bezeichnung *Designation* Désignation	**E**	**EP**	**EA**	**EC**	**ECC**	**EH**	**ESP**	**G**	**GA**	**GC**
Rundlauf *Concentricity* Concentricité	≤ 15 µ	≤ 5 µ	≤ 15 µ	≤ 15 µ	≤ 15 µ	≤ 15 µ	≤ 5 µ	≤ 15 µ	≤ 15 µ	≤ 15 µ
Spanndurchmesserüberbrückung *Collapse* Plage de serrage	0,5-1 mm	0,5-1 mm	h8	h8	h8	h8	h8	h8	h8	h8
Rostfrei *Stainless* Inoxydable	-	-	-	-	-	-	X	-	-	-
Abdichtung für IK (Innenkühlung) *Sealing for IC (inner coolant supply)* Avec joint d'étanchéité pour AC	-	-	X	-	-	X	-	-	X	-
Kühlkanalbohrung für IK (Innenkühlung) *Jet holes for Inner Coolant Supply* Avec canaux d'arrosage au centre	-	-	-	X	X	-	-	-	-	X
Innenvierkant für Gewindebohrer *For tapping with internal square drive* Pour taraudage avec carré d'entraînement	-	-	-	-	-	-	-	X	X	X

Spannzangensätze im Holzsockel ≤ 0,015

Collet sets in wooden sockets ≤ 0,015
Jeux de pinces dans socles en bois ≤ 0,015

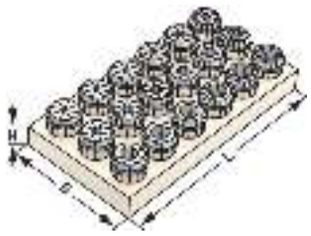

↗ ≤ 0,015

14.04

Bestell-Nr. *Order no.* Référence	Abmessung *Size* Dimension	L	B	H
415E - S	415E (OZ 16; 15 tlg.) 2-3-4-5-6-7-8-9-10-11-12-13-14-15-16	150	195	25
462E - S	462E (OZ 25; 15 tlg.) 4-5-6-7-8-9-10-11-12-14-16-18-20-22-25	290	240	30
467E - S	467E (OZ 32; 16 tlg.) 5-6-7-8-10-12-14-16-18-20-22-24-25-28-30-32	290	240	30
4008E - S	4008E (ER 11; 13 tlg.) 1-1,5-2-2,5-3-3,5-4-4,5-5-5,5-6-6,5-7	125	45	20
426E - S	426E (ER 16; 10 tlg.) 1-2-3-4-5-6-7-8-9-10	130	50	25
428E - S	428E (ER 20; 12 tlg.) 2-3-4-5-6-7-8-9-10-11-12-13	165	110	25
430E - S	430E (ER 25; 15 tlg.) 2-3-4-5-6-7-8-9-10-11-12-13-14-15-16	150	195	25
470E - S	470E (ER 32; 18 tlg.) 3-4-5-6-7-8-9-10-11-12-13-14-15-16-17-18-19-20	190	150	30
472E - S	472E (ER 40; 23 tlg.) 4-5-6-7-8-9-10-11-12-13-14-15-16-17-18-19-20-21-22-23-24-25-26	290	195	25

Spannzangensätze im Holzkasten ≤ 0,015

Collet sets in wooden boxes ≤ 0,015
Jeux de pinces dans coffrets en bois ≤ 0,015

↗ ≤ 0,015

14.04

Bestell-Nr. *Order no.* Référence	Abmessung *Size* Dimension	L	B	H
701.415.1	415E (OZ 16; 15 St.) 2-3-4-5-6-7-8-9-10-11-12-13-14-15-16	360	235	70
701.462.1	462E (OZ 25; 15 St.) 4-5-6-7-8-9-10-11-12-14-16-18-20-22-25	360	235	70
701.467.1	467E (OZ 32; 16 St.) 5-6-7-8-10-12-14-16-18-20-22-24-25-28-30-32	360	235	70
701.4008.1	4008E (ER 11; 13 tlg.) 1-1,5-2-2,5-3-3,5-4-4,5-5-5,5-6-6,5-7	360	235	70
701.426.1	426E (ER 16; 10 St.) 1-2-3-4-5-6-7-8-9-10	360	235	70
701.428.1	428E (ER 20; 12 tlg.) 2-3-4-5-6-7-8-9-10-11-12-13	360	235	70
701.430.1	430E (ER 25; 15 St.) 2-3-4-5-6-7-8-9-10-11-12-13-14-15-16	360	235	70
701.470.1	470E (ER 32; 15 St.) 3-4-5-6-7-8-9-10-11-12-14-15-16-18-20	360	235	70
701.472.1	472E (ER 40; 16 St.) 4-5-6-7-8-9-10-11-12-14-16-18-20-22-24-26	360	235	70

OZ 16 9.05 | OZ 25 9.07 | OZ 32 9.09 | ER 11 9.11 | ER 16 9.15 | ER 20 9.25 | ER 25 9.35 | ER 32 9.45 | ER 40 9.55

Präzisionsspannzangensätze im Holzsockel ≤ 0,005 UP

Precision collet sets in wooden sockets ≤ 0,005 UP
Jeux de pinces de précision dans socles en bois ≤ 0,005 UP

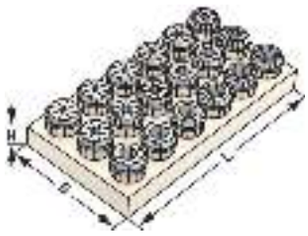

↗ ≤ 0,005

14.04

Bestell-Nr. *Order no.* Référence	Abmessung *Size* Dimension	L	B	H
415EP - S	415E (OZ 16; 15 tlg.) 2-3-4-5-6-7-8-9-10-11-12-13-14-15-16	150	195	25
462EP - S	462E (OZ 25; 15 tlg.) 4-5-6-7-8-9-10-11-12-14-16-18-20-22-25	290	240	30
467EP - S	467E (OZ 32; 16 tlg.) 5-6-7-8-10-12-14-16-18-20-22-24-25-28-30-32	290	240	30
4004EP - S	4004E (ER 8; 9 tlg.) 1-1,5-2-2,5-3-3,5-4-4,5-5	95	85	20
4008EP - S	4008E (ER 11; 13 tlg.) 1-1,5-2-2,5-3-3,5-4-4,5-5-5,5-6-6,5-7	95	85	20
426EP - S	426E (ER 16; 10 tlg.) 1-2-3-4-5-6-7-8-9-10	130	50	25
428EP - S	428E (ER 20; 12 tlg.) 2-3-4-5-6-7-8-9-10-11-12-13	165	110	25
430EP - S	430E (ER 25; 15 tlg.) 2-3-4-5-6-7-8-9-10-11-12-13-14-15-16	150	195	25
470EP - S	470E (ER 32; 18 tlg.) 3-4-5-6-7-8-9-10-11-12-13-14-15-16-17-18-19-20	190	150	30
472EP - S	472E (ER 40; 23 tlg.) 4-5-6-7-8-9-10-11-12-13-14-15-16-17-18-19-20-21-22-23-24-25-26	290	195	25

Präzisionsspannzangensätze im Holzkasten ≤ 0,005 UP

Precision collet sets in wooden boxes ≤ 0,005 UP
Jeux de pinces de précision dans coffrets en bois ≤ 0,005 UP

↗ ≤ 0,005

14.04

Bestell-Nr. *Order no.* Référence	Abmessung *Size* Dimension	L	B	H
701.415P.1	415E (OZ 16; 15 St.) 2-3-4-5-6-7-8-9-10-11-12-13-14-15-16	360	235	70
701.462P.1	462E (OZ 25; 15 St.) 4-5-6-7-8-9-10-11-12-14-16-18-20-22-25	360	235	70
701.467P.1	467E (OZ 32; 16 St.) 5-6-7-8-10-12-14-16-18-20-22-24-25-28-30-32	360	235	70
701.4008P.1	4008E (ER 11; 13 tlg.) 1-1,5-2-2,5-3-3,5-4-4,5-5-5,5-6-6,5-7	360	235	70
701.426P.1	426E (ER 16; 10 St.) 1-2-3-4-5-6-7-8-9-10	360	235	70
701.428P.1	428E (ER 20; 12 tlg.) 2-3-4-5-6-7-8-9-10-11-12-13	360	235	70
701.430P.1	430E (ER 25; 15 St.) 2-3-4-5-6-7-8-9-10-11-12-13-14-15-16	360	235	70
701.470P.1	470E (ER 32; 15 St.) 3-4-5-6-7-8-9-10-11-12-14-15-16-18-20	360	235	70
701.472P.1	472E (ER 40; 16 St.) 4-5-6-7-8-9-10-11-12-14-16-18-20-22-24-26	360	235	70

OZ 16 9.06 | OZ 25 9.08 | OZ 32 9.10 | ER 11 9.12 | ER 16 9.16 | ER 20 9.26 | ER 25 9.36 | ER 32 9.46 | ER 40 9.56

Collets with seal for IC - ISO 15488 B (DIN 6499 B) ER-system
Pinces de serrage avec joint d'étanchéité pour IC - ISO 15488 B (DIN 6499 B) système ER

Spannzangensätze im Holzsockel
Collet sets in wooden sockets
Jeux de pinces dans socles en bois

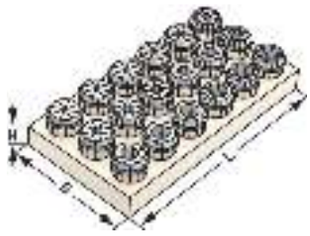

↗ ≤ 0,015

14.04

Bestell-Nr. *Order no.* Référence	Abmessung *Size* Dimension	L	B	H
426EA-S	426E (ER 16; 8 St.) 3-4-5-6-7-8-9-10	130	50	25
428EA-S	428E (ER 20; 11 St.) 3-4-5-6-7-8-9-10-11-12-13	165	110	25
430EA-S	430E (ER 25; 14 St.) 3-4-5-6-7-8-9-10-11-12-13-14-15-16	150	195	25
470EA-S	470E (ER 32; 15 St.) 3-4-5-6-7-8-9-10-11-12-14-15-16-18-20	190	150	30
472EA-S	472E (ER 40; 16 St.) 4-5-6-7-8-9-10-11-12-14-16-18-20-22-24-26	290	195	25

Spannzangensätze im Holzkasten
Collet sets in wooden boxes
Jeux de pinces dans coffrets en bois

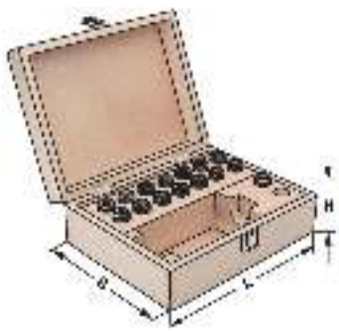

↗ ≤ 0,015

14.04

Bestell-Nr. *Order no.* Référence	Abmessung *Size* Dimension	L	B	H
701.426EA.1	426E (ER 16; 8 St.) 3-4-5-6-7-8-9-10	360	235	70
701.428EA.1	428E (ER 20; 11 St.) 3-4-5-6-7-8-9-10-11-12-13	360	235	70
701.430EA.1	430E (ER 25; 14 St.) 3-4-5-6-7-8-9-10-11-12-13-14-15-16	360	235	70
701.470EA.1	470E (ER 32; 15 St.) 3-4-5-6-7-8-9-10-11-12-14-15-16-18-20	360	235	70
701.472EA.1	472E (ER 40; 16 St.) 4-5-6-7-8-9-10-11-12-14-16-18-20-22-24-26	360	235	70

ER 16 9.17
ER 20 9.27
ER 25 9.37
ER 32 9.47
ER 40 9.57

Collets with seals for high pressure cooling until 120 bar
Pinces de serrage, étanche pour arrosage de haute pression 120 bar

Spannzangensätze im Holzsockel
Collet sets in wooden sockets
Jeux de pinces dans socles en bois

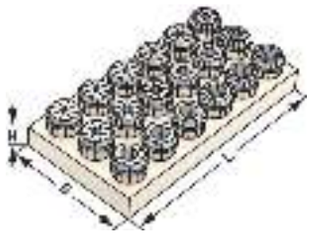

↗ ≤ 0,015

14.04

Bestell-Nr. *Order no.* Référence	Abmessung *Size* Dimension	L	B	H
426EH-S	426E (ER 16; 8 St.) 3-4-5-6-7-8-9-10	130	50	25
428EH-S	428E (ER 20; 11 St.) 3-4-5-6-7-8-9-10-11-12-13	165	110	25
430EH-S	430E (ER 25; 14 St.) 3-4-5-6-7-8-9-10-11-12-13-14-15-16	150	195	25
470EH-S	470E (ER 32; 15 St.) 3-4-5-6-7-8-9-10-11-12-14-15-16-18-20	190	150	30
472EH-S	472E (ER 40; 16 St.) 4-5-6-7-8-9-10-11-12-14-16-18-20-22-24-26	290	195	25

Spannzangensätze im Holzkasten
Collet sets in wooden boxes
Jeux de pinces dans coffrets en bois

↗ ≤ 0,015

14.04

Bestell-Nr. *Order no.* Référence	Abmessung *Size* Dimension	L	B	H
701.426EH.1	426E (ER 16; 8 St.) 3-4-5-6-7-8-9-10	360	235	70
701.428EH.1	428E (ER 20; 11 St.) 3-4-5-6-7-8-9-10-11-12-13	360	235	70
701.430EH.1	430E (ER 25; 14 St.) 3-4-5-6-7-8-9-10-11-12-13-14-15-16	360	235	70
701.470EH.1	470E (ER 32; 15 St.) 3-4-5-6-7-8-9-10-11-12-14-15-16-18-20	360	235	70
701.472EH.1	472E (ER 40; 16 St.) 4-5-6-7-8-9-10-11-12-14-16-18-20-22-24-26	360	235	70

ER 16 9.18
ER 20 9.24
ER 25 9.38
ER 32 9.48
ER 40 9.58

ISO 15488 B (DIN 6499 B) System ER

Collets with seals and cooling channels ISO 15488 B (DIN 6499 B) ER-system
Pinces de serrage avec canaux d'arrosage ISO 15488 B (DIN 6499 B) système ER

Spannzangensätze im Holzsockel
Collet sets in wooden sockets
Jeux de pinces dans socles en bois

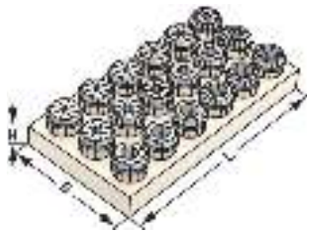

↗ ≤ 0,015

14.04

Bestell-Nr. *Order no.* Référence	Abmessung *Size* Dimension	L	B	H
426EC-S	426E (ER 16; 5 St.) 3-4-5-6-7	130	50	25
428EC-S	428E (ER 20; 6 St.) 4-5-6-7-8-9	165	110	25
430EC-S	430E (ER 25; 12 St.) 3-4-5-6-7-8-9-10-11-12-13-14	150	195	25
470EC-S	470E (ER 32; 15 St.) 3-4-5-6-7-8-9-10-11-12-14-15-16-18-20	190	150	30
472EC-S	472E (ER 40; 16 St.) 4-5-6-7-8-9-10-11-12-14-16-18-20-22-24-26	290	195	25

Spannzangensätze im Holzkasten
Collet sets in wooden boxes
Jeux de pinces dans coffrets en bois

↗ ≤ 0,015

14.04

Bestell-Nr. *Order no.* Référence	Abmessung *Size* Dimension	L	B	H
701.426EC.1	426E (ER 16; 5 St.) 3-4-5-6-7	360	235	70
701.428EC.1	428E (ER 20; 6 St.) 4-5-6-7-8-9	360	235	70
701.430EC.1	430E (ER 25; 12 St.) 3-4-5-6-7-8-9-10-11-12-13-14	360	235	70
701.470EC.1	470E (ER 32; 15 St.) 3-4-5-6-7-8-9-10-11-12-14-15-16-18-20	360	235	70
701.472EC.1	472E (ER 40; 16 St.) 4-5-6-7-8-9-10-11-12-14-16-18-20-22-24-26	360	235	70

9

ER 16 9.19 | ER 20 9.29 | ER 25 9.39 | ER 32 9.49 | ER 40 9.59

Collets with cooling channels along the boring ISO 15488 B (DIN 6499 B) ER-system
Pinces de serrage avec canaux d'arrosage le long de l'alésage ISO 15488 B (DIN 6499 B) système ER

Spannzangensätze im Holzsockel
Collet sets in wooden sockets
Jeux de pinces dans socles en bois

14.04

↗ ≤ 0,015

Bestell-Nr. *Order no.* Référence	Abmessung *Size* Dimension	L	B	H
426ECC-S	426E (ER 16; 5 St.) 3-4-5-6-7	130	50	25
428ECC-S	428E (ER 20; 6 St.) 4-5-6-7-8-9	165	110	25
430ECC-S	430E (ER 25; 12 St.) 3-4-5-6-7-8-9-10-11-12-13-14	150	195	25
470ECC-S	470E (ER 32; 15 St.) 3-4-5-6-7-8-9-10-11-12-14-15-16-18-20	190	150	30
472ECC-S	472E (ER 40; 16 St.) 4-5-6-7-8-9-10-11-12-14-16-18-20-22-24-26	290	195	25

Spannzangensätze im Holzkasten
Collet sets in wooden boxes
Jeux de pinces dans coffrets en bois

14.04

↗ ≤ 0,015

Bestell-Nr. *Order no.* Référence	Abmessung *Size* Dimension	L	B	H
701.426ECC.1	426E (ER 16; 5 St.) 3-4-5-6-7	360	235	70
701.428ECC.1	428E (ER 20; 6 St.) 4-5-6-7-8-9	360	235	70
701.430ECC.1	430E (ER 25; 12 St.) 3-4-5-6-7-8-9-10-11-12-13-14	360	235	70
701.470ECC.1	470E (ER 32; 15 St.) 3-4-5-6-7-8-9-10-11-12-14-15-16-18-20	360	235	70
701.472ECC.1	472E (ER 40; 16 St.) 4-5-6-7-8-9-10-11-12-14-16-18-20-22-24-26	360	235	70

ER 16 9.20
ER 20 9.30
ER 25 9.40
ER 32 9.50
ER 40 9.60

Precision collets ISO 15488 B (DIN 6499 B) ER-system - stainless steel
Pinces de serrage de précision ISO 15488 B (DIN 6499 B) système ER - acier inoxydable

Spannzangensätze im Holzsockel
Collet sets in wooden sockets
Jeux de pinces dans socles en bois

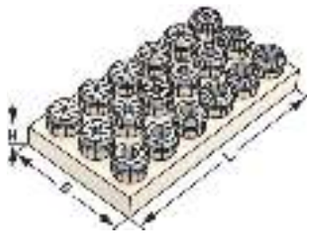

↗ ≤ 0,015

14.04

Bestell-Nr. *Order no.* Référence	Abmessung *Size* Dimension		L	B	H
4008ESP-S	4008E (ER 11; 5 St.)	3-4-5-6-7	130	50	25
426ESP-S	426E (ER 16; 8 St.)	3-4-5-6-7-8-9-10	165	110	25
428ESP-S	428E (ER 20; 11 St.)	3-4-5-6-7-8-9-10-11-12-13	150	195	25
430ESP-S	430E (ER 25; 14 St.)	3-4-5-6-7-8-9-10-11-12-13-14-15-16	190	150	30
470ESP-S	470E (ER 32; 18 St.)	3-4-5-6-7-8-9-10-11-12-13-14-15-16-17-18-19-20	290	195	25

Spannzangensätze im Holzkasten
Collet sets in wooden boxes
Jeux de pinces dans coffrets en bois

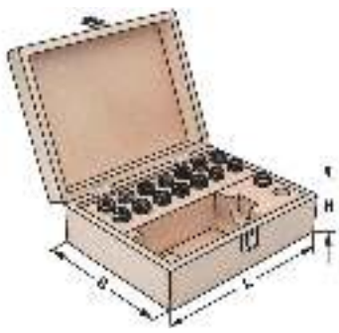

↗ ≤ 0,015

14.04

Bestell-Nr. *Order no.* Référence	Abmessung *Size* Dimension		L	B	H
701.4008ESP.1	4008E (ER 11; 5 St.)	3-4-5-6-7	360	235	70
701.426ESP.1	426E (ER 16; 8 St.)	3-4-5-6-7-8-9-10	360	235	70
701.428ESP.1	428E (ER 20; 11 St.)	3-4-5-6-7-8-9-10-11-12-13	360	235	70
701.430ESP.1	430E (ER 25; 14 St.)	3-4-5-6-7-8-9-10-11-12-13-14-15-16	360	235	70
701.470ESP.1	470E (ER 32; 18 St.)	3-4-5-6-7-8-9-10-11-12-13-14-15-16-17-18-19-20	360	235	70

ER 11 9.13
ER 16 9.21
ER 20 9.31
ER 25 9.41
ER 32 9.51

Tap collets
Pinces de serrage pour tarauds

Spannzangensätze im Holzsockel
Collet sets in wooden sockets
Jeux de pinces dans socles en bois

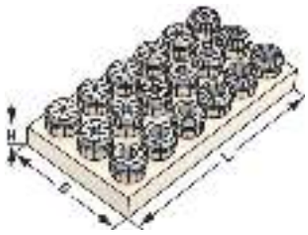

↗ ≤ 0,015

14.04

Bestell-Nr. *Order no.* Référence	Abmessung *Size* Dimension		L	B	H
426G-S	426E (ER 16; 6 St.)	3,5×2,7 - 4×3 - 4,5×3,4 - 6×4,9 - 7×5,5 - 8×6,2	130	50	25
428G-S	428E (ER 20; 8 St.)	3,5×2,7 - 4×3 - 4,5×3,4 - 6×4,9 - 7×5,5 - 8×6,2 - 9×7- 10×8	165	110	25
430G-S	430E (ER 25; 10 St.)	3,5×2,7 - 4×3 - 4,5×3,4 - 6×4,9 - 7×5,5 - 8×6,2 - 9×7 - 10×8 - 11×9 - 12×9	150	195	25
470G-S	470E (ER 32; 10 St.)	4,5×3,4 - 6×4,9 - 7×5,5 - 8×6,2 - 9×7 - 10×8 - 11×9 - 12×9 - 14×11 - 16×12	190	150	30
472G-S	472E (ER 40; 11 St.)	6×4,9 - 7×5,5 - 8×6,2 - 9×7 - 10×8 - 11×9 - 12×9 - 14×11 - 16×12 - 18×14,5 - 20×16	290	195	25

Spannzangensätze im Holzkasten
Collet sets in wooden boxes
Jeux de pinces dans coffrets en bois

↗ ≤ 0,015

14.04

Bestell-Nr. *Order no.* Référence	Abmessung *Size* Dimension		L	B	H
701.426G.1	426E (ER 16; 6 St.)	3,5×2,7 - 4×3 - 4,5×3,4 - 6×4,9 - 7×5,5 - 8×6,2	360	235	70
701.428G.1	428E (ER 20; 8 St.)	3,5×2,7 - 4×3 - 4,5×3,4 - 6×4,9 - 7×5,5 - 8×6,2 - 9×7- 10×8	360	235	70
701.430G.1	430E (ER 25; 10 St.)	3,5×2,7 - 4×3 - 4,5×3,4 - 6×4,9 - 7×5,5 - 8×6,2 - 9×7 - 10×8 - 11×9 - 12×9	360	235	70
701.470G.1	470E (ER 32; 10 St.)	4,5×3,4 - 6×4,9 - 7×5,5 - 8×6,2 - 9×7 - 10×8 - 11×9 - 12×9 - 14×11 - 16×12	360	235	70
701.472G.1	472E (ER 40; 11 St.)	6×4,9 - 7×5,5 - 8×6,2 - 9×7 - 10×8 - 11×9 - 12×9 - 14×11 - 16×12 - 18×14,5 - 20×16	360	235	70

ER 16 9.22
ER 20 9.32
ER 25 9.42
ER 32 9.52
ER 40 9.61

Tap collets with seals and cooling channels
Pinces de serrage pour tarauds avec canaux d'arrosage

Spannzangensätze im Holzsockel
Collet sets in wooden sockets
Jeux de pinces dans socles en bois

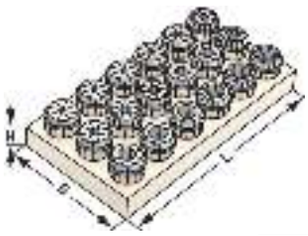

↗ ≤ 0,015

14.04

Bestell-Nr. *Order no.* Référence	Abmessung *Size* Dimension		L	B	H
426GC-S	426E (ER 16; 6 St.)	3,5×2,7 - 4×3 - 4,5×3,4 - 6×4,9 - 7×5,5 - 8×6,2	130	50	25
428GC-S	428E (ER 20; 8 St.)	3,5×2,7 - 4×3 - 4,5×3,4 - 6×4,9 - 7×5,5 - 8×6,2 - 9×7 - 10×8	165	110	25
430GC-S	430E (ER 25; 10 St.)	3,5×2,7 - 4×3 - 4,5×3,4 - 6×4,9 - 7×5,5 - 8×6,2 - 9×7 - 10×8 - 11×9 - 12×9	150	195	25
470GC-S	470E (ER 32; 10 St.)	4,5×3,4 - 6×4,9 - 7×5,5 - 8×6,2 - 9×7 - 10×8 - 11×9 - 12×9 - 14×11 - 16×12	190	150	30
472GC-S	472E (ER 40; 11 St.)	6×4,9 - 7×5,5 - 8×6,2 - 9×7 - 10×8 - 11×9 - 12×9 - 14×11 - 16×12 - 18×14,5 - 20×16	290	195	25

Spannzangensätze im Holzkasten
Collet sets in wooden boxes
Jeux de pinces dans coffrets en bois

↗ ≤ 0,015

14.04

Bestell-Nr. *Order no.* Référence	Abmessung *Size* Dimension		L	B	H
701.426GC.1	426E (ER 16; 6 St.)	3,5×2,7 - 4×3 - 4,5×3,4 - 6×4,9 - 7×5,5 - 8×6,2	360	235	70
701.428GC.1	428E (ER 20; 8 St.)	3,5×2,7 - 4×3 - 4,5×3,4 - 6×4,9 - 7×5,5 - 8×6,2 - 9×7- 10×8	360	235	70
701.430GC.1	430E (ER 25; 10 St.)	3,5×2,7 - 4×3 - 4,5×3,4 - 6×4,9 - 7×5,5 - 8×6,2 - 9×7 - 10×8 - 11×9 - 12×9	360	235	70
701.470GC.1	470E (ER 32; 10 St.)	4,5×3,4 - 6×4,9 - 7×5,5 - 8×6,2 - 9×7 - 10×8 - 11×9 - 12×9 - 14×11 - 16×12	360	235	70
701.472GC.1	472E (ER 40; 11 St.)	6×4,9 - 7×5,5 - 8×6,2 - 9×7 - 10×8 - 11×9 - 12×9 - 14×11 - 16×12 - 18×14,5 - 20×16	360	235	70

ER 16 9.23
ER 20 9.33
ER 25 9.43
ER 32 9.53
ER 40 9.62

Tap collets with seals
Pinces de serrage pour tarauds

Spannzangensätze im Holzsockel
Collet sets in wooden sockets
Jeux de pinces dans socles en bois

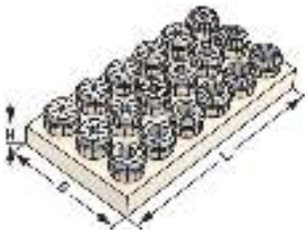

↗ ≤ 0,015

14.04

Bestell-Nr. *Order no.* Référence	Abmessung *Size* Dimension		L	B	H
426GA-S	426E (ER 16 | 6 St.)	3,5×2,7 - 4×3 - 4,5×3,4 - 6×4,9 - 7×5,5 - 8×6,2	130	50	25
428GA-S	428E (ER 20 | 8 St.)	3,5×2,7 - 4×3 - 4,5×3,4 - 6×4,9 - 7×5,5 - 8×6,2 - 9×7 - 10×8	165	110	25
430GA-S	430E (ER 25 | 10 St.)	3,5×2,7 - 4×3 - 4,5×3,4 - 6×4,9 - 7×5,5 - 8×6,2 - 9×7 - 10×8 - 11×9 - 12×9	150	195	25
470GA-S	470E (ER 32 | 10 St.)	4,5×3,4 - 6×4,9 - 7×5,5 - 8×6,2 - 9×7 - 10×8 - 11×9 - 12×9 - 14×11 - 16×12	190	150	30
472GA-S	472E (ER 40 | 11 St.)	6×4,9 - 7×5,5 - 8×6,2 - 9×7 - 10×8 - 11×9 - 12×9 - 14×11 - 16×12 - 18×14,5 - 20×16	290	195	25

Spannzangensätze im Holzkasten
Collet sets in wooden boxes
Jeux de pinces dans coffrets en bois

↗ ≤ 0,015

14.04

Bestell-Nr. *Order no.* Référence	Abmessung *Size* Dimension		L	B	H
701.426GA.1	426E (ER 16; 6 St.)	3,5×2,7 - 4×3 - 4,5×3,4 - 6×4,9 - 7×5,5 - 8×6,2	360	235	70
701.428GA.1	428E (ER 20; 8 St.)	3,5×2,7 - 4×3 - 4,5×3,4 - 6×4,9 - 7×5,5 - 8×6,2 - 9×7 - 10×8	360	235	70
701.430GA.1	430E (ER 25; 10 St.)	3,5×2,7 - 4×3 - 4,5×3,4 - 6×4,9 - 7×5,5 - 8×6,2 - 9×7 - 10×8 - 11×9 - 12×9	360	235	70
701.470GA.1	470E (ER 32; 10 St.)	4,5×3,4 - 6×4,9 - 7×5,5 - 8×6,2 - 9×7 - 10×8 - 11×9 - 12×9 - 14×11 - 16×12	360	235	70
701.472GA.1	472E (ER 40; 11 St.)	6×4,9 - 7×5,5 - 8×6,2 - 9×7 - 10×8 - 11×9 - 12×9 - 14×11 - 16×12 - 18×14,5 - 20×16	360	235	70

ER 16 9.24
ER 20 9.34
ER 25 9.44
ER 32 9.54
ER 40 9.63

Holzsockel, leer

Wooden sockets, empty
Socles en bois, vides

Verwendung:
Zur Aufbewahrung von Spannzangen.
Application:
For the storage of collets.
Application:
Pour la conservation de pinces.

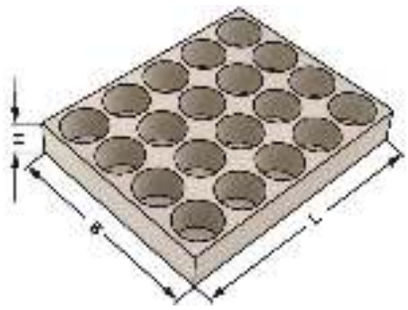

Bestell-Nr. *Order no.* Référence	Abmessung *Size* Dimension		Bohrungen *Holes* Trous	L	B	H
701.07.1	Gr. 7	ER 11	13	125	45	20
701.10.1	Gr. 10	ER 16	10	130	50	25
701.13.1	Gr. 13	ER 20	12	165	110	25
701.16.1	Gr. 16	ER 25 / OZ 16	20	190	155	30
701.20 / 25.1	Gr. 20 / 25	ER 32 / OZ 25	20	190	155	30
701.26 / 32.1	Gr. 26 / 32	ER 40 / OZ 32	30	290	240	30

Holzsockel, leer - System KPS

Wooden sockets, empty - system KPS
Socles en bois, vides - système KPS

9

Verwendung:
Zur Aufbewahrung von Spannzangen.
Application:
For the storage of collets.
Application:
Pour la conservation de pinces.

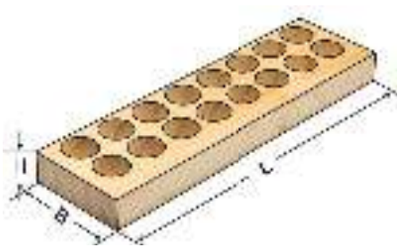

Bestell-Nr. *Order no.* Référence	Abmessung *Size* Dimension		Bohrungen *Holes* Trous	L	B	H
701.490	Gr. 10	KPS 10	10	280	35	22
701.496	Gr. 16	KPS 16	16	280	75	25

Wooden boxes, empty
Coffrets en bois, vides

Verwendung:
Zur Aufbewahrung von Spannzangenfutter, Spannschlüssel und Spannzangen.

Application:
For the storage of collet chuck, wrench and collets.

Application:
Pour la conservation de mandrin à pinces, clé de serrage et pinces.

Bestell-Nr. *Order no.* Référence	Abmessung *Size* Dimension		Bohrungen *Holes* Trous	L	B	H
701.07	Gr. 7	ER 11	16	360	235	70
701.10	Gr. 10	ER 16	16	360	235	70
701.13	Gr. 13	ER 20	16	360	235	70
701.16	Gr. 16	ER 25 / OZ 16	16	360	235	70
701.20.25	Gr. 20 / 25	ER 32 / OZ 25	16	360	235	70
701.26.32	Gr. 26 / 32	ER 40 / OZ 32	16	360	235	70
701.R20	Gr. 20 mm	20 mm	16	360	235	70
701.R25	Gr. 25 mm	25 mm	12	360	235	70
701.R32	Gr. 32 mm	32 mm	12	360	235	70

Precision collets KPS-system
Pinces de serrage de précision système KPS

Verwendung:
Zur Aufnahme von Werkzeugen mit Zylinderschaft in Spannfutter System KPS. Für Anwendungen im HSC-Bereich und für hochpräzise Bearbeitungsergebnisse.

Application:
For mounting straight-shank tools in collet chucks KPS-system. To use for high speed cutting and high precision milling.

Application:
Pour le serrage d'outils avec queue cylindrique dans mandrins à pinces système KPS. Pour l'usage dans le coupage à grande vitesse et dans l'usinage à grande précision.

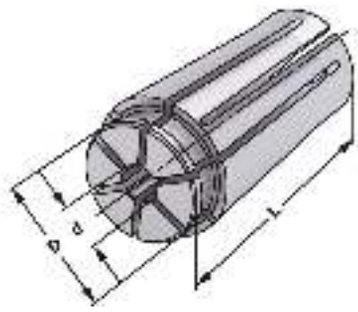

KPS | ↗ ≤ 0,005

Bestell-Nr. *Order no.* Référence	Größe *Size* Taille	d	D	L
490EK-010	KPS 10	1	15,5	30,5
490EK-015	KPS 10	1,5	15,5	30,5
490EK-020	KPS 10	2	15,5	30,5
490EK-025	KPS 10	2,5	15,5	30,5
490EK-030	KPS 10	3	15,5	30,5
490EK-035	KPS 10	3,5	15,5	30,5
490EK-040	KPS 10	4	15,5	30,5
490EK-045	KPS 10	4,5	15,5	30,5
490EK-050	KPS 10	5	15,5	30,5
490EK-055	KPS 10	5,5	15,5	30,5
490EK-060	KPS 10	6	15,5	30,5
490EK-065	KPS 10	6,5	15,5	30,5
490EK-070	KPS 10	7	15,5	30,5
490EK-075	KPS 10	7,5	15,5	30,5
490EK-080	KPS 10	8	15,5	30,5
490EK-085	KPS 10	8,5	15,5	30,5
490EK-090	KPS 10	9	15,5	30,5
490EK-095	KPS 10	9,5	15,5	30,5
490EK-100	KPS 10	10	15,5	30,5

KPS Spannzangensätze im Holzsockel

KPS collet sets in wooden sockets
KPS jeux de pinces dans socles en bois

Bestell-Nr. ***Order no. / Référence***	Abmessung ***Size / Dimension***
490EK-S	490 EK (KPS 10 | 9 St.) 2-3-4-5-6-7-8-9-10

Precision collets KPS-system
Pinces de serrage de précision système KPS

Verwendung:
Zur Aufnahme von Werkzeugen mit Zylinderschaft in Spannfutter System KPS. Für Anwendungen im HSC-Bereich und für hochpräzise Bearbeitungsergebnisse.

Application:
For mounting straight-shank tools in collet chucks KPS-system. To use for high speed cutting and high precision milling.

Application:
Pour le serrage d'outils avec queue cylindrique dans mandrins à pinces système KPS. Pour l'usage dans le coupage à grande vitesse et dans l'usinage à grande précision.

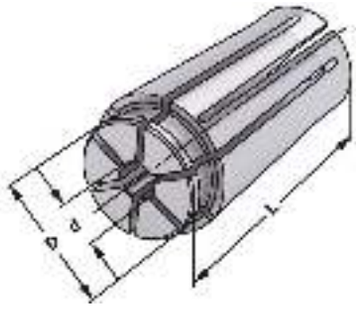

KPS | ↗ ≤ 0,005

Bestell-Nr. *Order no.* Référence	Größe *Size* Taille	d	D	L
496EK-040	KPS 16	4	24,6	45
496EK-045	KPS 16	4,5	24,6	45
496EK-050	KPS 16	5	24,6	45
496EK-055	KPS 16	5,5	24,6	45
496EK-060	KPS 16	6	24,6	45
496EK-065	KPS 16	6,5	24,6	45
496EK-070	KPS 16	7	24,6	45
496EK-075	KPS 16	7,5	24,6	45
496EK-080	KPS 16	8	24,6	45
496EK-085	KPS 16	8,5	24,6	45
496EK-090	KPS 16	9	24,6	45
496EK-095	KPS 16	9,5	24,6	45
496EK-100	KPS 16	10	24,6	45
496EK-105	KPS 16	10,5	24,6	45
496EK-110	KPS 16	11	24,6	45
496EK-115	KPS 16	11,5	24,6	45
496EK-120	KPS 16	12	24,6	45
496EK-125	KPS 16	12,5	24,6	45
496EK-130	KPS 16	13	24,6	45
496EK-135	KPS 16	13,5	24,6	45
496EK-140	KPS 16	14	24,6	45
496EK-145	KPS 16	14,5	24,6	45
496EK-150	KPS 16	15	24,6	45
496EK-155	KPS 16	15,5	24,6	45
496EK-160	KPS 16	16	24,6	45

KPS Spannzangensätze im Holzsockel

KPS collet sets in wooden sockets
KPS jeux de pinces dans socles en bois

Bestell-Nr. ***Order no. / Référence***	Abmessung ***Size / Dimension***
496EK-S	496 EK (KPS 16 | 13 St.) 4-5-6-7-8-9-10-11-12-13-14-15-16

Präzisionsspannzangen abgedichtet System KPS bis 100 bar

Precision collets sealed KPS-system until 100 bar
Pinces de serrage de précision étanche système KPS pour arrosage de haute pression 100 bar

Verwendung:
Zur Aufnahme von Werkzeugen mit Zylinderschaft in Spannfutter System KPS. Für Anwendungen im HSC-Bereich und für hochpräzise Bearbeitungsergebnisse.

Application:
For mounting straight-shank tools in collet chucks KPS-system. To use for high speed cutting and high precision milling.

Application:
Pour le serrage d'outils avec queue cylindrique dans mandrins à pinces système KPS. Pour l'usage dans le coupage à grande vitesse et dans l'usinage à grande précision.

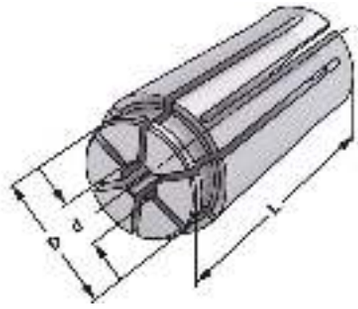

KPS | ↗ ≤ 0,005

14.04

Bestell-Nr. *Order no.* Référence	Größe *Size* Taille	d	D	L
490RD-030	KPS 10	3	15,5	30,5
490RD-040	KPS 10	4	15,5	30,5
490RD-050	KPS 10	5	15,5	30,5
490RD-060	KPS 10	6	15,5	30,5
490RD-070	KPS 10	7	15,5	30,5
490RD-080	KPS 10	8	15,5	30,5
490RD-090	KPS 10	9	15,5	30,5
490RD-100	KPS 10	10	15,5	30,5

KPS Spannzangensätze abgedichet im Holzsockel

KPS collet sets sealed in wooden sockets
KPS jeux de pinces étanche dans socles en bois

Bestell-Nr. ***Order no. / Référence***	Abmessung ***Size / Dimension***
490RD-S	490 EK (KPS 10 | 8 St.) 3-4-5-6-7-8-9-10

10.04 10.05 10.05

Precision collets sealed KPS-system until 100 bar
Pinces de serrage de précision étanche système KPS pour arrosage de haute pression 100 bar

Verwendung:
Zur Aufnahme von Werkzeugen mit Zylinderschaft in Spannfutter System KPS. Für Anwendungen im HSC-Bereich und für hochpräzise Bearbeitungsergebnisse.

Application:
For mounting straight-shank tools in collet chucks KPS-system. To use for high speed cutting and high precision milling.

Application:
Pour le serrage d'outils avec queue cylindrique dans mandrins à pinces système KPS. Pour l'usage dans le coupage à grande vitesse et dans l'usinage à grande précision.

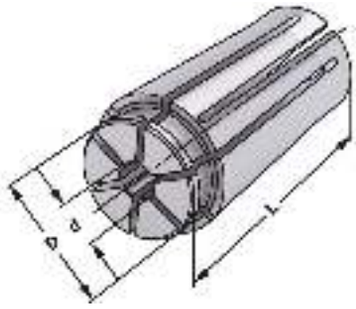

KPS | ↗ ≤ 0,005

14.04

Bestell-Nr. *Order no.* Référence	Größe *Size* Taille	d	D	L
496RD-040	KPS 16	4	24,6	45
496RD-050	KPS 16	5	24,6	45
496RD-060	KPS 16	6	24,6	45
496RD-070	KPS 16	7	24,6	45
496RD-080	KPS 16	8	24,6	45
496RD-090	KPS 16	9	24,6	45
496RD-100	KPS 16	10	24,6	45
496RD-110	KPS 16	11	24,6	45
496RD-120	KPS 16	12	24,6	45
496RD-130	KPS 16	13	24,6	45
496RD-140	KPS 16	14	24,6	45
496RD-150	KPS 16	15	24,6	45
496RD-160	KPS 16	16	24,6	45

KPS Spannzangensätze abgedichet im Holzsockel

KPS collet sets sealed in wooden sockets
KPS jeux de pinces étanche dans socles en bois

Bestell-Nr. *Order no. / Référence*	Abmessung *Size / Dimension*
496RD-S	496 EK (KPS 16 | 13 St.) 4-5-6-7-8-9-10-11-12-13-14-15-16

10.04 10.05 10.05

Reduzierungen für Hochleistungs-Kraftspannfutter System HKS für innere Kühlmittelzufuhr, Bund geschlossen, kühlmitteldicht bis max. 80 bar

Reduction sleeves for high performance milling chucks system HKS for internal coolant supply, closed collar, coolant proof up to max. 80 bar

Douilles de réduction pour mandrins de serrage à haute performance HKS avec arrosage centrale, collerette pleine, étanche au liquide d'arrosage jusqu'à 80 bar max.

Verwendung:
Zur Aufnahme von Werkzeugen mit Zylinderschaft und innerer Kühlmittelzufuhr.

Application:
For mounting straight-shank tools with internal coolant.

Application:
Pour le serrage d'outils avec queue cylindrique et arrosage centrale.

↗ ≤ 0,005

14.04

Bestell-Nr. *Order no.* Référence	D	d	L
HKS.RD20.030	20	3	52,9
HKS.RD20.040	20	4	52,9
HKS.RD20.050	20	5	52,9
HKS.RD20.060	20	6	52,9
HKS.RD20.080	20	8	52,9
HKS.RD20.100	20	10	52,9
HKS.RD20.120	20	12	52,9
HKS.RD20.140	20	14	52,9
HKS.RD20.160	20	16	52,9
HKS.RD25.030	25	3	52,5
HKS.RD25.040	25	4	52,5
HKS.RD25.050	25	5	52,5
HKS.RD25.060	25	6	52,5
HKS.RD25.080	25	8	52,5
HKS.RD25.100	25	10	52,5
HKS.RD25.120	25	12	52,5
HKS.RD25.140	25	14	52,5
HKS.RD25.160	25	16	52,5
HKS.RD25.180	25	18	52,5
HKS.RD25.200	25	20	52,5
HKS.RD32.030	32	3	66,0
HKS.RD32.040	32	4	66,0
HKS.RD32.050	32	5	66,0
HKS.RD32.060	32	6	66,0
HKS.RD32.080	32	8	66,0
HKS.RD32.100	32	10	66,0
HKS.RD32.120	32	12	66,0
HKS.RD32.140	32	14	66,0
HKS.RD32.160	32	16	66,0
HKS.RD32.180	32	18	66,0
HKS.RD32.200	32	20	66,0
HKS.RD32.250	32	25	66,0

Hinweis: Der Spanndurchmesser ist für eine Werkzeugtoleranz h_6 ausgelegt.
Note: *The chucking diameter is configured for a tool tolerance of h_6.*
Observation: Le diametre de serrage et concu pour une tolerance d'outil h_6.

für Peripheriekühlung, Bund geschlitzt, nicht kühlmitteldicht

Reduction sleeves for high performance milling chucks system HKS with peripheral cooling, collar slotted, not coolant proof

Douilles de réduction pour mandrins de serrage à haute performance HKS pour arrosage périphérique, collerette fendue, non étanche au liquide d'arrosage

Verwendung:
Zur Aufnahme von Werkzeugen mit Zylinderschaft.

Application:
For mounting straight-shank tools.

Application:
Pour le serrage d'outils avec queue cylindrique.

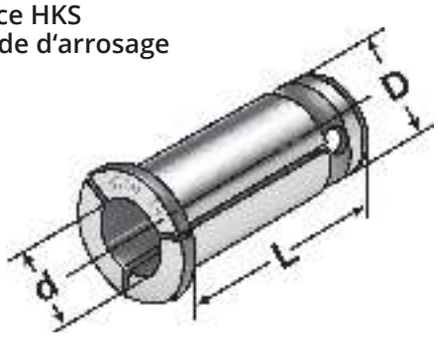

↗ ≤ 0,005

14.04

Bestell-Nr. *Order no.* Référence	D	d	L
HKS20.030	20	3	53,0
HKS20.040	20	4	53,0
HKS20.050	20	5	53,0
HKS20.060	20	6	53,0
HKS20.080	20	8	53,0
HKS20.100	20	10	53,0
HKS20.120	20	12	53,0
HKS20.140	20	14	53,0
HKS20.160	20	16	53,0
HKS25.060	25	6	60,0
HKS25.080	25	8	60,0
HKS25.100	25	10	60,0
HKS25.120	25	12	60,0
HKS25.140	25	14	60,0
HKS25.160	25	16	60,0
HKS25.180	25	18	60,0
HKS25.200	25	20	60,0
HKS32.060	32	6	73,0
HKS32.080	32	8	73,0
HKS32.100	32	10	73,0
HKS32.120	32	12	73,0
HKS32.140	32	14	73,0
HKS32.160	32	16	73,0
HKS32.180	32	18	73,0
HKS32.200	32	20	73,0
HKS32.250	32	25	73,0

Hinweis: Der Spanndurchmesser ist für eine Werkzeugtoleranz h_6 ausgelegt.
Note: *The chucking diameter is configured for a tool tolerance of h_6.*
Observation: Le diametre de serrage et concu pour une tolerance d'outil h_6.

für innere Kühlmittelzufuhr, Bund geschlossen, kühlmitteldicht bis max. 80 bar

Reduction sleeves for hydraulic expansion chucks for internal coolant supply, closed collar, coolant proof up to max. 80 bar
Douilles de réduction pour mandrins expansibles hydrauliques avec arrosage centrale, collerette pleine, étanche au liquide d'arrosage jusqu'à 80 bar max.

Verwendung:
Zur Aufnahme von Werkzeugen mit Zylinderschaft und innerer Kühlmittelzufuhr.

Application:
For mounting straight-shank tools with internal coolant.

Application:
Pour le serrage d'outils avec queue cylindrique
et arrosage centrale.

↗ ≤ 0,005

14.04

Bestell-Nr. *Order no.* Référence	D	d	L
RD20.030	20	3	52,9
RD20.040	20	4	52,9
RD20.050	20	5	52,9
RD20.060	20	6	52,9
RD20.080	20	8	52,9
RD20.100	20	10	52,9
RD20.120	20	12	52,9
RD20.140	20	14	52,9
RD20.160	20	16	52,9
RD25.030	25	3	52,5
RD25.040	25	4	52,5
RD25.050	25	5	52,5
RD25.060	25	6	52,5
RD25.080	25	8	52,5
RD25.100	25	10	52,5
RD25.120	25	12	52,5
RD25.140	25	14	52,5
RD25.160	25	16	52,5
RD25.180	25	18	52,5
RD25.200	25	20	52,5
RD32.030	32	3	66,0
RD32.040	32	4	66,0
RD32.050	32	5	66,0
RD32.060	32	6	66,0
RD32.080	32	8	66,0
RD32.100	32	10	66,0
RD32.120	32	12	66,0
RD32.140	32	14	66,0
RD32.160	32	16	66,0
RD32.180	32	18	66,0
RD32.200	32	20	66,0
RD32.250	32	25	66,0

Hinweis: Der Spanndurchmesser ist für eine Werkzeugtoleranz h_6 ausgelegt.
Note: *The chucking diameter is configured for a tool tolerance of h_6.*
Observation: Le diametre de serrage et concu pour une tolerance d'outil h_6.

für Peripheriekühlung, Bund geschlitzt, nicht kühlmitteldicht

Reduction sleeves for hydraulic expansion chucks with peripheral cooling, collar slotted, not coolant proof
Douilles de réduction pour mandrins expansibles hydrauliques
pour arrosage périphérique, collerette fendue, non étanche au liquide d'arrosage

Verwendung:
Zur Aufnahme von Werkzeugen mit Zylinderschaft.

Application:
For mounting straight-shank tools.

Application:
Pour le serrage d'outils avec queue cylindrique.

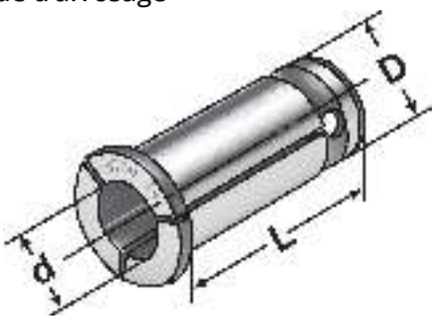

↗ ≤ 0,005

14.04

Bestell-Nr. *Order no.* Référence	D	d	L
R20.030	20	3	53,00
R20.040	20	4	53,00
R20.050	20	5	53,00
R20.060	20	6	53,00
R20.080	20	8	53,00
R20.100	20	10	53,00
R20.120	20	12	53,00
R20.140	20	14	53,00
R20.160	20	16	53,00
R25.030	25	3	60,00
R25.040	25	4	60,00
R25.050	25	5	60,00
R25.060	25	6	60,00
R25.080	25	8	60,00
R25.100	25	10	60,00
R25.120	25	12	60,00
R25.140	25	14	60,00
R25.160	25	16	60,00
R25.180	25	18	60,00
R25.200	25	20	60,00
R32.060	32	6	64,60
R32.080	32	8	64,60
R32.100	32	10	64,60
R32.120	32	12	64,60
R32.140	32	14	64,60
R32.160	32	16	64,60
R32.180	32	18	64,60
R32.200	32	20	64,60
R32.250	32	25	64,60

Hinweis: Der Spanndurchmesser ist für eine Werkzeugtoleranz h_6 ausgelegt.
Note: *The chucking diameter is configured for a tool tolerance of h_6.*
Observation: Le diametre de serrage et concu pour une tolerance d'outil h_6.